ISUZU

SERIja N-F

Verzija Euro 5b+
Verzija Euro VI

ISUZU

SERIJA N

Kazalo:

Verzija Euro 5b+

3,5 tona	04-17
5,5 tona	18-19

Verzija Euro VI

3,5 tona	20-27
5,5 tona	28-29
6,5 tona	30-31
7,5 tona	32-37

Paritet: FRANCO CEREA bez IVE

Opaska: Pridržavamo si pravo izmjene cijena i tehničkih podataka u ovoj brošuri, bilo kada i bez prethodne najave.

LS 35

3,5 tona

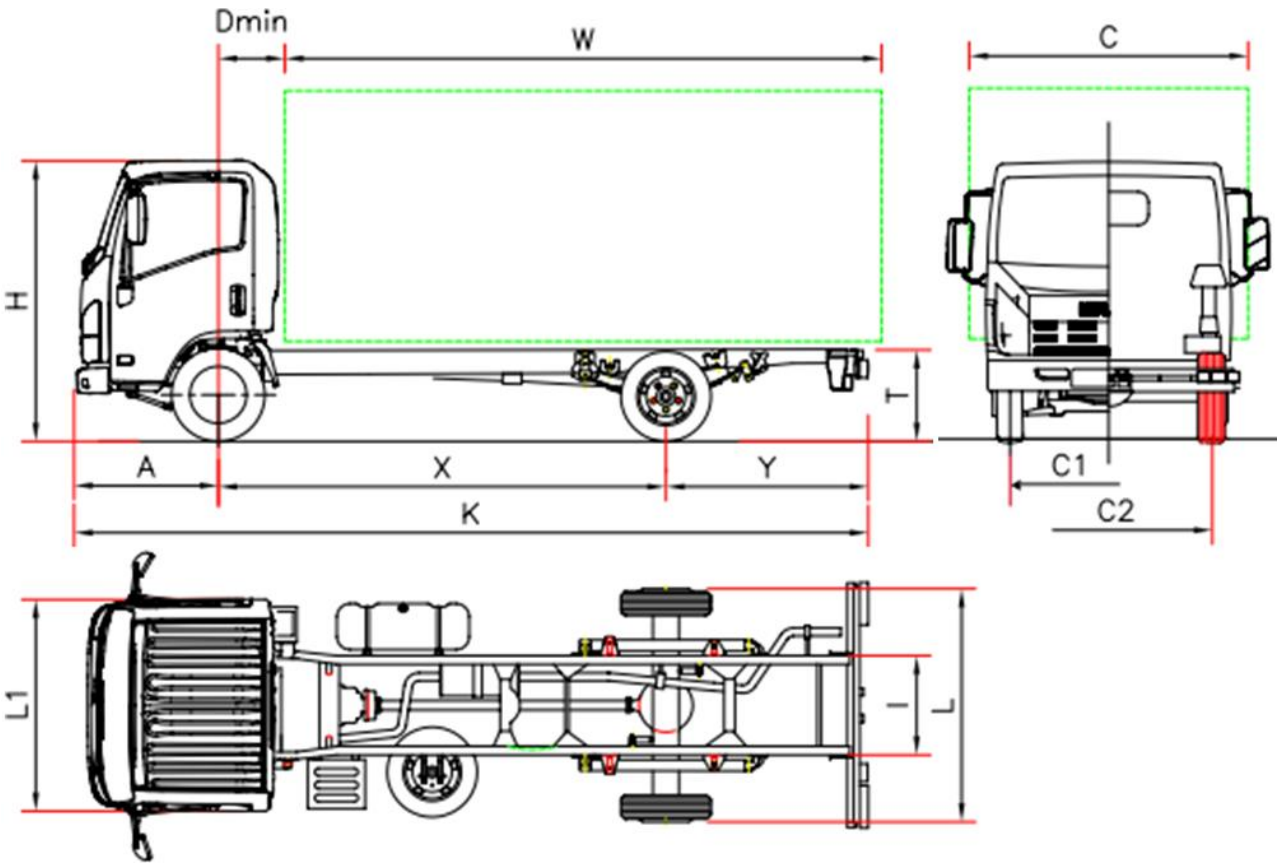

NLR85A – Ls 35

		Ls 35 E
DIMENZIJE (mm)		
Osovinski razmak	X	2490
Udaljenost prednja osovina – rub karoserije	Dmin	650
Maksimalna dužina	K	4735
Prednji prevjes	A	1100
Dužina nadogradnje (min/max) (1)	W	3010/3343
Stražnji prevjes.	Y	1145
Visina šasije bez tereta	T	730
Visina kabine	H	2145
Širina šasije	L	1640
Širina kabine (2)	L1	1815
Širina karoserije (3)	C	2120
Unutarnji razmak šasije	I	700
Trag prednji kotača	C1	1395
Trag stražnjih kotača	C2	1395
TEŽINE (kg)		
Težina vozila spremno za vožnju (4)		1875
Razmjer mase na prednjoj/stražnjoj strani		1435/440
Ukupna masa s teretom		3500
Ukupna masa prednja/stražnja		1900/2000
Vučna masa		3500

(1) Dužina karoserije odnosi se na vozilo s ravnomjernim raspoređenim teretom do maksimalnog opterećenja (dimenzije su navedene u C.O.C. – Potvrda sukladnosti vozila)

(2) Isključeno pokazivači smjera i retrovizori

(3) Moguće širine s dodatnim dužim nosačima bočnih retrovizora: 1815/1945 – 1945/2120 – 2120/2275

(4) Masa uključuje alat, rezervni kotač, puni rezervoar goriva, kao i težinu vozača. Masa full optional 2023 Kg (1501/522)

Osovinski razmak (mm) E 2490

Verzija i oprema:	NEES 2 (razmak E) Volan desno (dogovor dostupnosti i rokova isporuke)	
Serijska oprema:	• EGR – DPD (antipartikularni filtar) • Električni podizači stakla • Zvučno upozorenje za vožnju unatrag	• Immobilizer • Daljinsko centralno zaključavanje • Autoradio CD - USB/MP3 • Maglenke • Ručna kontrola visine farova • Dnevna svjetla • Podesivi volan
Dodatna oprema:	Klima Federirano sjedalo vozača	
Motor:	ISUZU 4JJ1E5L-A Diesel, 4 cilindra, intercooler, direktno ubrizgavanje common rail, dodatno napajan turbo kompresorom varijabilne geometrije Kubikaža: 2999 cm^3 Efektivna maksimalna snaga: 88kW (120CV) pri 2800 obrtaja/min. Motor maks: 300 Nm/1600 – 2800 obrtaja/min Verzija EURO 5b+ Reg. 715/2007 * 195/2013 sa emisijom zagađivanja: NO_x=176,3 mg/km; CO_2 kombinirani= 234 g/km Kombinirana potrošnja 8,9 l/100 km	
Sigurnost:	**ABS, ESC (Electronic Stability Control) i ASR** Airbag na strani vozača	
Spremnik za gorivo:	Lit. 68	
Mjenjač:	5 brzina MYY5T – 5.315 - 3.053 - 1.655 - 1.000 - 0.721; Vožnja unatrag : 5.068; Omjer na mostu: 3.909 (43/11)	
Upravljanje transmisijom	RUČNO	NEES 2 – Robotizirani mjenjač
Kvačilo:	Disk suhi samo registrirajući	Više diskova u uljnoj kupki Konverter uparivanja
Sjedala:	3	
Osovine:	2, zadnja pogonska	
Dimenzije guma:	Prednje i stražnje 205/75 R16C	
Kočnice:	Prednje disk kočnice, doboš stražnje. Po CEE normama sa hidrauličnim sistemom pedale na 4 kotača, servo kočnicom pomoću depresije neovisnih ciklusa na obje osovine. Ručna kočnica s direktnom blokadom na diferencijalu.	
Amortizeri:	Prednji: neovisni sa dvostrukom oscilirajućom rukom i spiralnom oprugom; hidraulični amortizeri s duplim efektom. Stražnji: s paraboličnim oprugama; hidraulični amortizeri.	
Električna instalacija:	Nominalni napon 24V, alternator 80A – 2 baterije od 70 Ah	

L 35

3,5 tona

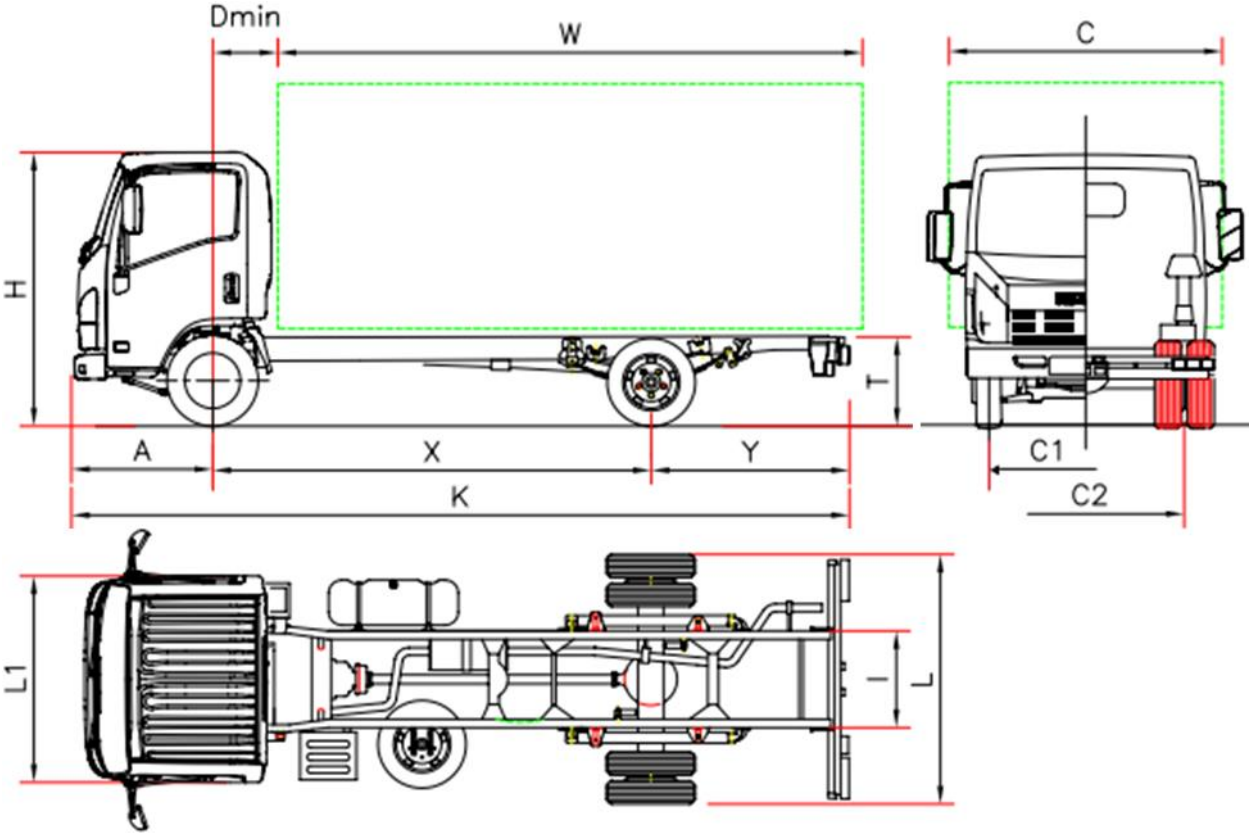

NLR85 - L 35

		L 35 E	L 35 F	L 35 H	L 35 K	L 35 L
DIMENZIJE (mm)						
Osovinski razmak	X	2480	2750	3350	3845(*)	4175(*)
Udaljenost prednja osovina – rub karoserije	Dmin	650				
Maksimalna dužina	K	4780	5295	6015	7032	7565
Prednji prevjes	A	1110				
Dužina nadogradnje (min/max) (1)	W	3030/3362	3535/3750	4265/4500	5272/5502	5805/6030
Stražnji prevjes.	Y	1200	1435	1555	2077	2280
Visina šasije bez tereta	T	730	730	720	720	720
Visina kabine	H	2150	2150	2160	2160	2160
Širina šasije	L	1865				
Širina kabine (2)	L1	1815				
Širina karoserije (3)	C	2120				
Unutarnji razmak šasije	I	700				
Trag prednji kotača	C1	1475				
Trag stražnjih kotača	C2	1425				
Težine (kg)						
Težina vozila spremno za vožnju (4)		1920	1940	1970	2050	2090
Razmjer mase na prednjoj/stražnjoj strani		1425/495	1410/530	1435/535	1475/575	1485/605
Ukupna masa s teretom		3500				
Ukupna masa prednja/stražnja		2100/2435				
Vučna masa		3500				

(1) Dužina karoserije odnosi se na vozilo s ravnomjernim raspoređenim teretom do maksimalnog opterećenja (dimenzije su navedene u C.O.C. – Potvrda sukladnosti vozila)

(2) Isključeno pokazivači smjera i retrovizori

(3) Moguće širine s dodatnim dužim nosačima bočnih retrovizora: 1815/1945 – 1945/2120 – 2120/2275

(4) Masa uključuje alat, rezervni kotač, puni rezervoar goriva, kao i težinu vozača. Masa full optional osovinski razmak E: 2088 Kg (1531/557); F: 2100 kg (1509/591); H: 2165 kg (1538/627); K: 2245 kg (1578/667); L: 2285 kg (1588/707)

(*) Izmijenjeni osovinski razmak

Razmak (mm) E 2480 - F 2750 - H 3350 - K 3845 - L 4175

Verzija i oprema:	NEES 2 (razmak E) Volan desno (dogovor dostupnosti i rokova isporuke)
Serijska oprema:	• EGR – DPD (antipartikularni filtar)) • Električni podizači stakla • Zvučno upozorenje za vožnju unatrag • Federirano sjedalo vozača • Immobilizer • Daljinsko centralno zaključavanje • Autoradio CD - USB/MP3 • Maglenke • Ručna kontrola visine farova • Dnevna svijetla • Podešavajući volan
Dodatna oprema:	Klima Izmjena osovinskog razmaka Federirani sic za desnu stranu

Motor:	ISUZU 4JJ1E5L-A Diesel 4 cilindra, , intercooler, direktno ubrizgavanje common rail, dodatno napajan turbo-kompresorom varijabilne geometrije Ukupna kubikaža: 2999 cm^3 Efektivna maksimalna snaga: 88kW (120CV) a 2800 giri/min Motor maks: 300 Nm/1600 – 2800 giri/min Verzija Euro 5b+ Reg. 715/2007 * 195/2013 sa emisijom zagađivanja: NO_x= 176,3 mg/km; CO_2 kombinirani= 234 g/km Kombinirana potrošnja 8,9 l/100 km
Sigurnost:	**ABS, ESC (Electronic Stability Control) i ASR** Airbag na strani vozača
Spremnik za gorivo:	Lit 68 osovinski razmak E / Lt 93 osovinski razmak F-H-K-L
Mjenjač:	5 brzina MYY5T – 5.315 - 3.053 - 1.655 - 1.000 - 0.721; Vožnja unatrag: 5.068; omjer na mostu: 3.909 (43/11)
Upravljanje transmisijom	RUČNO
Kvačilo:	Disk suhi samo registrirajući
Sjedala:	3
Osovine:	2, 2, zadnja pogonska sa uparivanim kotačima
Dimenzije guma:	Prednje 205/75 R16C jednostruke, stražnje 205/75 R16C duple
Kočnice:	Disk kočnice prednje i stražnje. po CEE normama sa hidrauličnim sistemom pedale na 4 kotača, servo kočnicom pomoću depresije neovisnih ciklusa na obje osovine. Ručna kočnica s direktnom blokadom na diferencijalu.
Amortizeri:	Prednji i stražnji s paraboličnim oprugama, teleskopski hidraulični amortizeri s duplim učinkom.
Električna instalacija:	Nominalni napon 24V, alternator 80A –2 baterije od 70 Ah

L 35

ADAPTOR *3,5 tona*

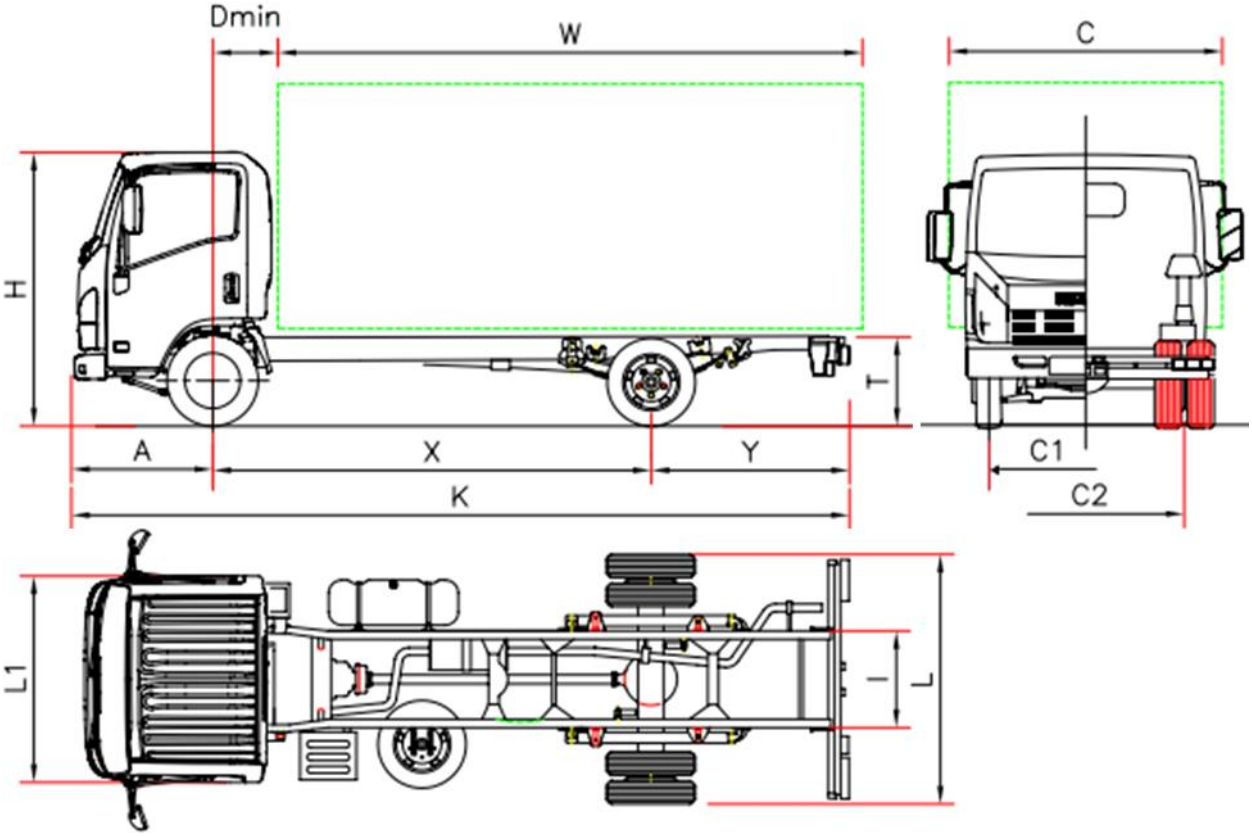

NLR85A – L 35 ADAPTOR

		L 35 E	L 35 F	L 35 H	L 35 K	L 35 L
DIMENZIJE (mm)						
Osovinski razmak	X	2480	2760	3350	3845(*)	4175(*)
Udaljenost prednja osovina – rub karoserije	Dmin	650				
Maksimalna dužina	K	4780	5295	6015	7032	7565
Prednji prevjes	A	1100				
Dužina nadogradnje (min/max) (1)	W	3030/3062	3535/3820	4265/4500	5272/5512	5805/6040
Stražnji prevjes.	Y	1190	1435	1555	2077	2280
Visina šasije bez tereta	T	730	730	720	720	720
Visina kabine	H	2150	2150	2160	2160	2160
Širina šasije	L	1865				
Širina kabine (2)	L1	1815				
Širina karoserije (3)	C	2120				
Unutarnji razmak šasije	I	700				
Trag prednji kotača	C1	1395				
Trag stražnjih kotača	C2	1425				
TEŽINE (kg)						
Težina vozila spremno za vožnju (4)		1940	1960	1990	2070	2110
Razmjer mase na prednjoj/stražnjoj strani		1445/495	1430/530	1455/535	1495/575	1505/605
Ukupna masa s teretom		3500				
Ukupna masa prednja/stražnja		2100/2435				
Vučna masa		3500				

(1) Dužina karoserije odnosi se na vozilo s ravnomjernim raspoređenim teretom do maksimalnog opterećenja (dimenzije su navedene u C.O.C. – Potvrda sukladnosti vozila)

(2) Isključeno pokazivači smjera i retrovizori

(3) Moguće širine s dodatnim dužim nosačima bočnih retrovizora: 1815/1945 – 1945/2120 – 2120/2275

(4) Masa uključuje alat, rezervni kotač, puni rezervoar goriva, kao i težinu vozača. Masa full optional osovinski razmak E: 2088 Kg (1531/557); F: 2100 kg (1509/591); H: 2165 kg (1533/632); K: 2245 kg (1573/672); L: 2285 kg (1583/702)

(*) Izmijenjeni osovinski razmak

Razmak (mm) E 2480 - F 2750 - H 3350 - K 3845 - L 4175

Verzija i oprema:	NEES 2 (osovinski razmak H)	
Serijska oprema:	• EGR – DPD (antipartikularni filtar)) • Električni podizači stakla • Zvučno upozorenje za vožnju unatrag • Immobilizer • Daljinsko centralno zaključavanje • Autoradio CD - USB/MP3	• Maglenke • Ručna kontrola visine farova • Dnevna svijetla • Podešavajući volan
Dodatna oprema:	Klima Izmjena osovinskog razmaka Federirano sjedalo vozača	
Motor:	ISUZU 4JJ1E5L-A Diesel 4 cilindra, intercooler, direktno ubrizgavanje common rail, dodatno napajan turbokompresorom varijabilne geometrije Kubikaža: 2999 cm^3 Efektivna maksimalna snaga: 88kW (120CV) pri 2800 obrtaja/min Motor maks: 300 Nm/1600 – 2800 obrtaja/min Verzija EURO 5b+. Reg. 715/2007*195/2013 sa emisijom zagađivanja: NOx=176,3 mg/km; CO_2 kombinirani=234 g/km Kombinirana potrošnja 8,9 l/100 km	
Sigurnost:	**ABS, ESC (Electronic Stability Control) i ASR** Airbag na strani vozača	
Spremnik za gorivo:	Lit 68 osovinski razmak E / Lit 93 osovinski razmak F-H-K-L	
Mjenjač:	5 brzina MYY5T – 5.315 - 3.053 - 1.655 - 1.000 - 0.721; Vožnja unatrag: 5.068; Omjer na mostu: 3.909 (43/11)	
Upravljanje transmisijom:	RUČNO	NEES 2 –Robotizirani mjenjač
Kvačilo:	Disk suhi samoregistrirajući	Više diskova u uljnoj kupki Konverter uparivanja
Sjedala:	3	
Osovine:	2, zadnja pogonska sa uparivanim kotačima	
Dimenzije guma:	Prednje 205/75 R16C jednostruke,stražnje 205/75 R16C duple	
Kočnice:	Disk kočnice prednje i stražnje. po CEE normama sa hidrauličnim sistemom pedale na 4 kotača, servo kočnicom pomoću depresije neovisnih ciklusa na obje osovine. Ručna kočnica s direktnom blokadom na diferencijalu	
Amortizeri:	Prednji: neovisni sa dvostrukom oscilirajućom rukom i spiralnom oprugom; hidraulični amortizeri s duplim efektom. Stražnji: s paraboličnim oprugama; hidraulični amortizeri.	
Električna instalacija:	Nominalni napon 24V, alternator 80A - 2 baterije od 70 Ah	

L 35

DUPLI AIRBAG - *3,5 tona*

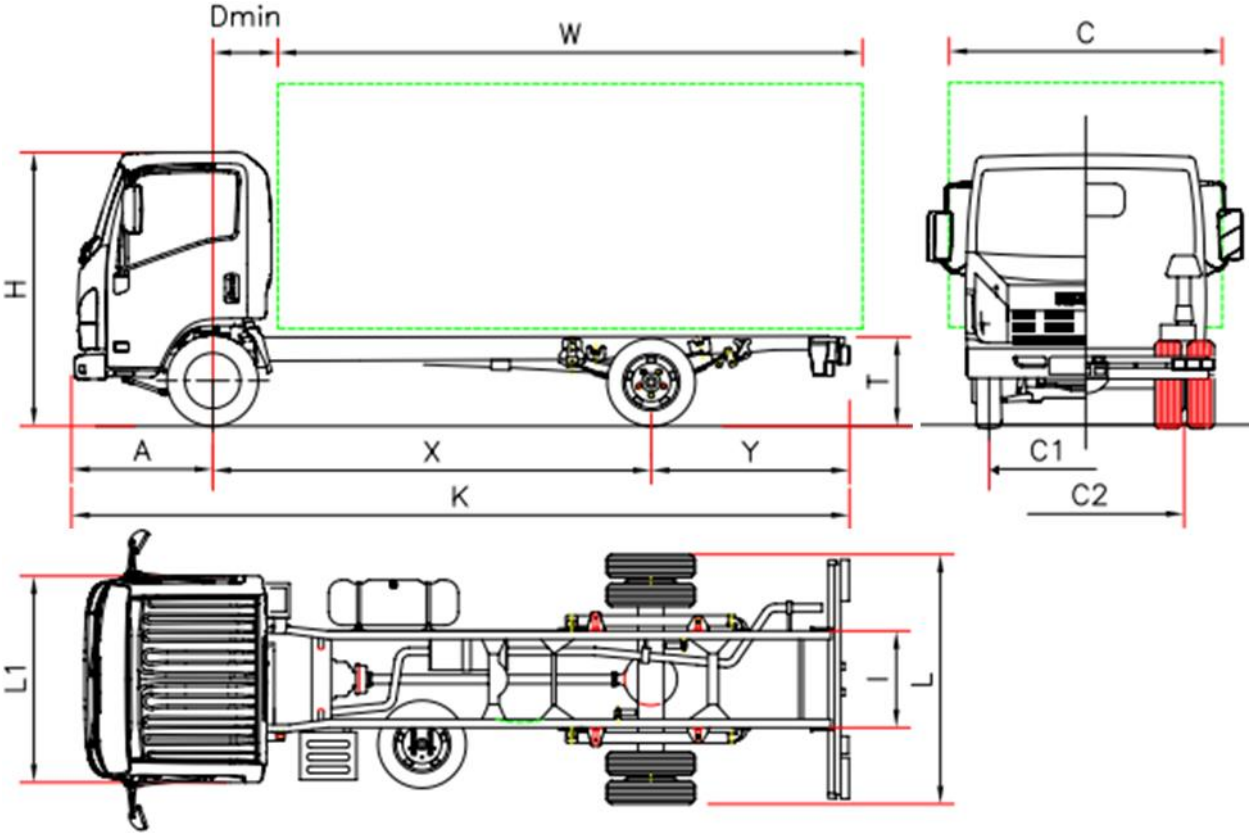

NLR85 – L 35 DUPLI AIRBAG

		L 35 E
DIMENZIJE (mm)		
Osovinski razmak	X	2480
Udaljenost prednja osovina – rub karoserije	Dmin	650
Maksimalna dužina	K	4780
Prednji prevjes	A	1110
Dužina nadogradnje (min/max) (1)	W	3030/3362
Stražnji prevjes.	Y	1200
Visina šasije bez tereta	T	730
Visina kabine	H	2150
Širina šasije	L	1865
Širina kabine (2)	L1	1815
Širina karoserije (3)	C	2120
Unutarnji razmak šasije	I	700
Trag prednji kotača	C1	1475
Trag stražnjih kotača	C2	1425
TEŽINE (kg)		
Težina vozila spremno za vožnju (4)		1947
Razmjer mase na prednjoj/stražnjoj strani		1452/495
Ukupna masa s teretom		3500
Ukupna masa prednja/stražnja		2100/2435
Vučna masa		3500

(1) Dužina karoserije odnosi se na vozilo s ravnomjernim raspoređenim teretom do maksimalnog opterećenja (dimenzije su navedene u C.O.C. – Potvrda sukladnosti vozila)

(2) Isključeno pokazivači smjera i retrovizori

(3) Moguće širine s dodatnim dužim nosačima bočnih retrovizora: 1815/1945 – 1945/2120 – 2120/2275

(4) Masa uključuje alat, rezervni kotač, puni rezervoar goriva, kao i težinu vozača. Masa full optional 2088 Kg (1531/557)

DUPLI AIRBAG - *3,5 tona*

Osovinski razmak (mm) E 2480

Verzija i oprema:	NEES 2 (osovinski razmak E)
Serijska oprema:	• EGR – DPD (antipartikularni filtar)) • Električni podizači stakla • Zvučno upozorenje za vožnju unatrag • Federirano sjedalo vozača • Immobilizer • Daljinsko centralno zaključavanje • Autoradio CD - USB/MP3 • Maglenke • Ručna kontrola visine farova • Dnevna svijetla • Podešavajući volan
Dodatna oprema:	Klima
Motor:	ISUZU 4JJ1E5L-A Diesel 4 cilindra, intercooler, direktno ubrizgavanje common rail, dodatno napajan turbokompresorom varijabilne geometrije Kubikaža: 2999 cm^3 Efektivna maksimalna snaga: 88kW (120CV) pri 2800 obrtaja/min Motor maks: 300 Nm/1600 – 2800 obrtaja/min Verzija EURO 5b+. Reg. 715/2007*195/2013 sa emisijom zagađivanja: NOx=176,3 mg/km; CO_2 kombinirani=234 g/km Kombinirana potrošnja 8,9 l/100 km
Sigurnost:	**ABS, ESC (Electronic Stability Control) i ASR** Airbag kod vozača i suvozača
Spremnik za gorivo:	Lit 68
Mjenjač:	5 brzina MYY5T – 5.315 - 3.053 - 1.655 - 1.000 - 0.721; Vožnja unatrag: 5.068; Omjer na mostu: 3.909 (43/11)
Upravljanje transmisijom:	RUČNO | NEES 2 –Robotizirani mjenjač
Kvačilo:	Disk suhi samo registrirajući | Više diskova u uljnoj kupki Konverter uparivanja
Sjedala:	3
Osovine:	2, zadnja pogonska sa uparivanim kotačima
Dimenzije guma:	Prednje 205/75 R16C jednostruke,stražnje 205/75 R16C duple
Kočnice:	Disk kočnice prednje i stražnje. po CEE normama sa hidrauličnim sistemom pedale na 4 kotača, servo kočnicom pomoću depresije neovisnih ciklusa na obje osovine. Ručna kočnica s direktnom blokadom na diferencijalu.
Ovjes:	Prednji i stražnji s paraboličnim oprugama, teleskopski hidraulični amortizeri s duplim učinkom.
Električna instalacija:	Nominalni napon 24V, alternator 80A - 2 baterije od 70 Ah

L 35

CREW - *3,5 tona*

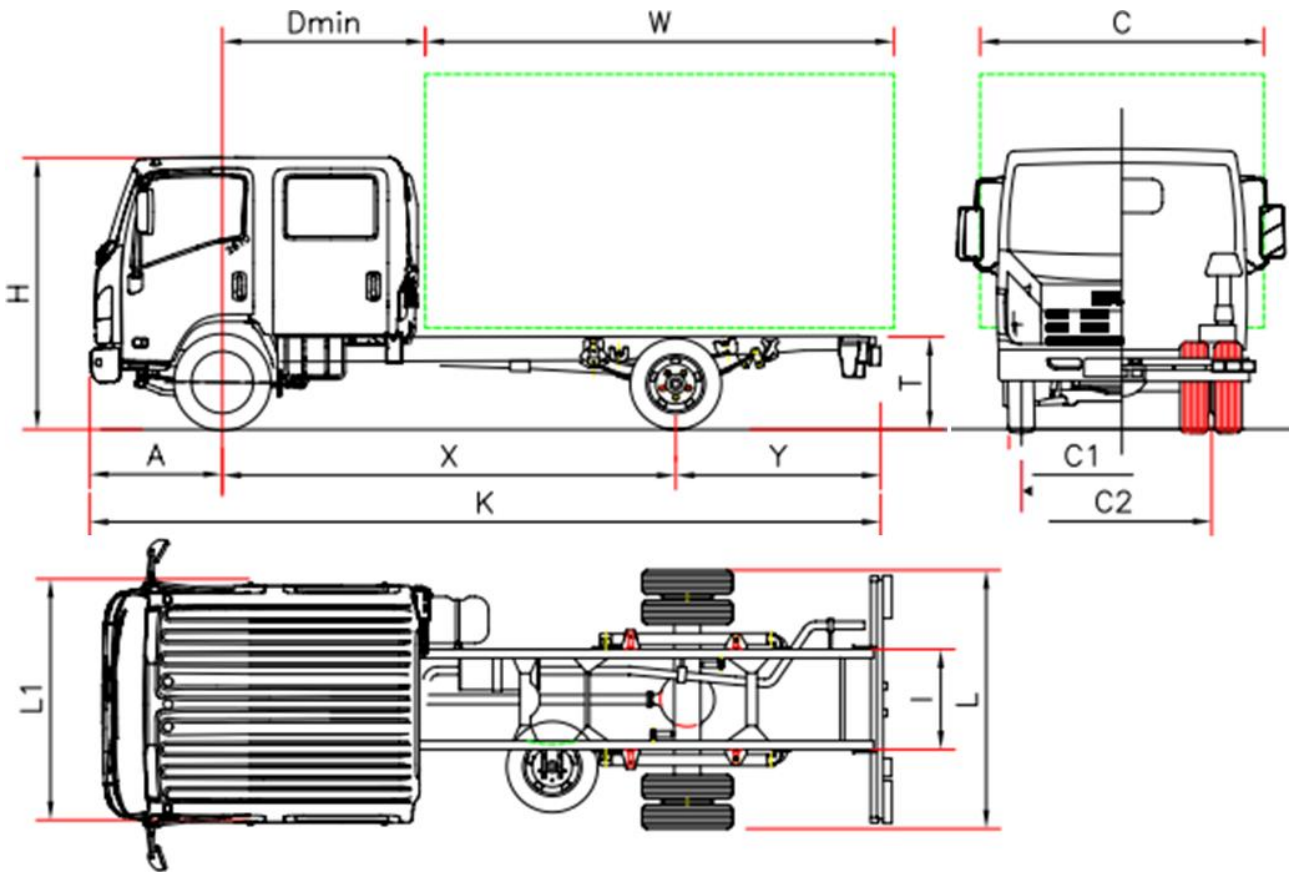

NLR85 – L 35 CREW

		L 35 F CREW	L 35 H CREW
DIMENZIJE (mm)			
Osovinski razmak	X	2800 (*)	3350
Udaljenost prednja osovina – rub karoserije	Dmin	1700	
Maksimalna dužina	K	5465	6015
Prednji prevjes	A	1110	
Dužina nadogradnje (min/max) (1)	W	2655/2770	3205/3440
Stražnji prevjes.	Y	1555	
Visina šasije bez tereta	T	715	
Visina kabine	H	2225	
Širina šasije	L	1865	
Širina kabine (2)	L1	1815	
Širina karoserije (3)	C	2120	
Unutarnji razmak šasije	I	700	
Trag prednji kotača	C1	1475	
Trag stražnjih kotača	C2	1425	
TEŽINE (kg)			
Težina vozila spremno za vožnju (4)		2175	2175
Razmjer mase na prednjoj/stražnjoj strani		1560/525	1550/535
Ukupna masa s teretom		3500	
Ukupna masa prednja/stražnja		2100/2435	
Vučna masa		3500	

(1) Dužina karoserije odnosi se na vozilo s ravnomjernim raspoređenim teretom do maksimalnog opterećenja (dimenzije su navedene u C.O.C. – Potvrda sukladnosti vozila)

(2) Isključeno pokazivači smjera i retrovizori

(3) Moguće širine s dodatnim dužim nosačima bočnih retrovizora: 1815/1945 – 1945/2120 – 2120/2275

(4) Masa uključuje alat, rezervni kotač, puni rezervoar goriva, kao i težinu vozača. Masa full optional F: 2346 Kg (1643/703); H: 2346 kg (1633/713)

(*) Izmijenjeni osovinski razmak

Osovinski razmak (mm) F 2800 - H 3350

Verzija i oprema:	
Serijska oprema:	• EGR – DPD (antipartikularni filtar)) • Električni podizači stakla • Zvučno upozorenje za vožnju unatrag • Immobilizer • Daljinsko centralno zaključavanje • Autoradio CD - USB/MP3 • Maglenke • Ručna kontrola visine farova • Dnevna svijetla • Podešavajući volan
Dodatna oprema:	Klima Izmjena osovinskog razmaka
Motor:	ISUZU 4JJ1E5L-A Diesel 4 cilindra, intercooler, direktno ubrizgavanje common rail, dodatno napajan turbokompresorom varijabilne geometrije Kubikaža: 2999 cm^3 Efektivna maksimalna snaga: 88kW (120CV) pri 2800 obrtaja/min Motor maks: 300 Nm/1600 – 2800 obrtaja/min Verzija EURO 5b+. Reg. 715/2007*195/2013 sa emisijom zagađivanja: NOx=176,3 mg/km; CO_2 kombinirani=234 g/km Kombinirana potrošnja 8,9 l/100 km
Sigurnost:	**ABS, ESC (Electronic Stability Control) i ASR** Aribag na strani vozača
Spremnik za gorivo:	Lit 93
Mjenjač:	5 brzina MYY5T – 5.315 - 3.053 - 1.655 - 1.000 - 0.721; Vožnja unatrag: 5.068; Omjer na mostu: 3.909 (43/11)
Upravljanje transmisijom:	RUČNO
Kvačilo:	Disk suhi samoregistrirajući
Sjedala:	6, dupla kabina
Osovine:	2, zadnja pogonska sa uparivanim kotačima
Dimenzije guma:	Prednje 205/75 R16C jednostruke, stražnje 205/75 R16C duple
Kočnice:	Disk kočnice prednje i stražnje. po CEE normama sa hidrauličnim sistemom pedale na 4 kotača, servo kočnicom pomoću depresije neovisnih ciklusa na obje osovine. Ručna kočnica s direktnom blokadom na diferencijalu.
Ovjes:	Prednji i stražnji s paraboličnim oprugama, teleskopski hidraulični amortizeri s duplim učinkom.
Električna instalacija:	Nominalni napon 24V, alternator 80A - 2 baterije od 70 Ah

N 35

3,5 tona

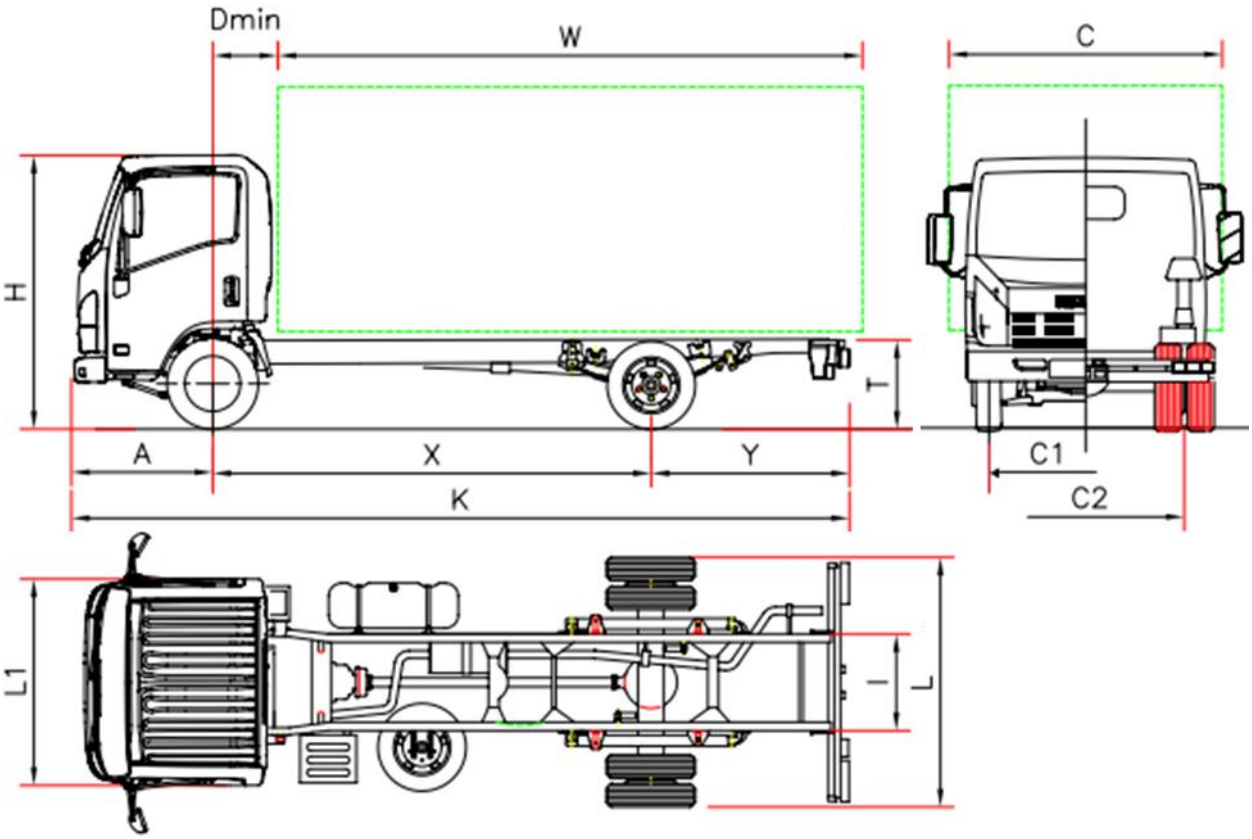

NNR85 – N 35

		N 35 F	N 35 H	N 35 K	N 35 L
DIMENZIJE (mm)					
Osovinski razmak	X	2800	3395	3845 (*)	4175 (*)
Udaljenost prednja osovina – rub karoserije	Dmin	650			
Maksimalna dužina	K	5235	6085	7032	7565
Prednji prevjes	A	1110			
Dužina nadogradnje (min/max) (1)	W	3480/3775	4325/4615	5272/5502	5805/6030
Stražnji prevjes.	Y	1330	1595	2077	2280
Visina šasije bez tereta	T	725	720	720	720
Visina kabine	H	2225			
Širina šasije	L	1925			
Širina kabine (2)	L1	2040			
Širina karoserije (3)	C	2345			
Unutarnji razmak šasije	I	750			
Trag prednji kotača	C1	1680			
Trag stražnjih kotača	C2	1485			
TEŽINE (kg)					
Težina vozila spremno za vožnju (4)		2115	2145	2225	2265
Razmjer mase na prednjoj/stražnjoj strani		1505/610	1510/635	1550/675	1560/705
Ukupna masa s teretom		3500			
Ukupna masa prednja/stražnja		2100/2435			
Vučna masa		3500			

(1) Dužina karoserije odnosi se na vozilo s ravnomjernim raspoređenim teretom do maksimalnog opterećenja (dimenzije su navedene u C.O.C. – Potvrda sukladnosti vozila)

(2) Isključeno pokazivači smjera i retrovizori

(3) Moguće širine s dodatnim dužim nosačima bočnih retrovizora: 2040/2170 – 2170/2345 – 2345/2500

(4) Masa uključuje alat, rezervni kotač, puni rezervoar goriva, kao i težinu vozača. Masa full optional F: 2285 Kg (1632/653); H: 2321 kg (1619/703); K: 2399 kg (1655/744); L: 2439 kg(1665/774)

(*) Izmijenjeni osovinski razmak

Osovinski razmak (mm) F 2800 - H 3395 - K 3845 - L 4175

Verzija i oprema:	
Serijska oprema:	• EGR – DPD (antipartikularni filtar)) • Električni podizači stakla • Zvučno upozorenje za vožnju unatrag • Federirano sjedalo vozača • Immobilizer • Daljinsko centralno zaključavanje • Autoradio CD - USB/MP3 • Maglenke • Ručna kontrola visine farova • Dnevna svijetla • Podešavajući volan
Dodatna oprema:	Klima Izmjena osovinskog razmaka
Motor:	ISUZU 4JJ1E5L-A Diesel 4 cilindra, intercooler, direktno ubrizgavanje common rail, dodatno napajan turbokompresorom varijabilne geometrije Kubikaža: 2999 cm^3 Efektivna maksimalna snaga: 88kW (120CV) pri 2800 obrtaja/min Motor maks: 300 Nm/1600 – 2800 obrtaja/min Verzija EURO 5b+. Reg. 715/2007*195/2013 sa emisijom zagađivanja: NOx=176,3 mg/km; CO_2 kombinirani=234 g/km Kombinirana potrošnja 8,9 l/100 km
Sigurnost:	**ABS, ESC (Electronic Stability Control) i ASR** Airbag na strani vozača i suvozača.
Spremnik za gorivo:	Lit 90
Mjenjač:	5 brzina MYY5T – 5.315 - 3.053 - 1.655 - 1.000 - 0.721; Vožnja unatrag: 5.068; Omjer na mostu: 3.909 (43/11)
Upravljanje transmisijom:	RUČNO
Kvačilo:	Disk suhi samoregistrirajući
Sjedala:	3
Osovine:	2, zadnja pogonska sa uparivanim kotačima
Dimenzije guma:	Prednje 205/75 R16C jednostruke, stražnje 205/75 R16C duple
Kočnice:	Disk kočnice prednje i stražnje. po CEE normama sa hidrauličnim sistemom pedale na 4 kotača, servo kočnicom pomoću depresije neovisnih ciklusa na obje osovine. Ručna kočnica s direktnom blokadom na diferencijalu.
Ovjes:	Prednji i stražnji s paraboličnim oprugama, teleskopski hidraulični amortizeri s duplim učinkom. Poluga za stabilizaciju na obje osovine
Električna instalacija:	Nominalni napon 24V, alternator 80A - 2 baterije od 70 Ah

N 35

CREW - *3,5 tona*

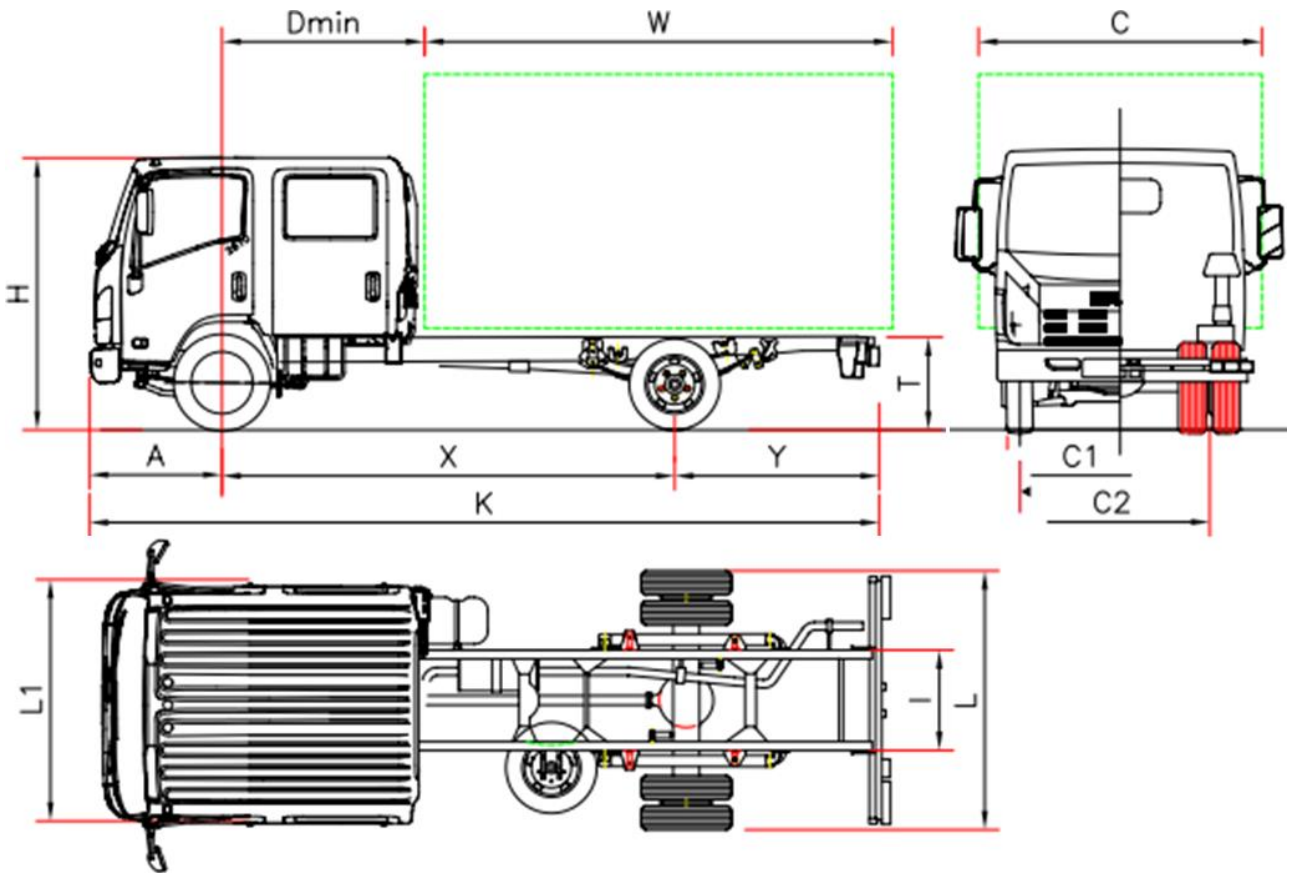

NNR85 - N 35 CREW

		N 35 H CREW
DIMENZIJE (mm)		
Osovinski razmak	X	3395
Udaljenost prednja osovina – rub karoserije	Dmin	1700
Maksimalna dužina	K	6085
Prednji prevjes	A	1110
Dužina nadogradnje (min/max) (1)	W	3275/3565
Stražnji prevjes.	Y	1580
Visina šasije bez tereta	T	720
Visina kabine	H	2225
Širina šasije	L	1925
Širina kabine (2)	L1	2040
Širina karoserije (3)	C	2345
Unutarnji razmak šasije	I	750
Trag prednji kotača	C1	1680
Trag stražnjih kotača	C2	1485
TEŽINE (kg)		
Težina vozila spremno za vožnju (4)		2405
Razmjer mase na prednjoj/stražnjoj strani		1685/720
Ukupna masa s teretom		3500
Ukupna masa prednja/stražnja		2100/2435
Vučna masa		3500

(1) Dužina karoserije odnosi se na vozilo s ravnomjernim raspoređenim teretom do maksimalnog opterećenja (dimenzije su navedene u C.O.C. – Potvrda sukladnosti vozila)

(2) Isključeno pokazivači smjera i retrovizori

(3) Moguće širine s dodatnim dužim nosačima bočnih retrovizora: 2040/2170 – 2170/2345 – 2345/2500

(4) Masa uključuje alat, rezervni kotač, puni rezervoar goriva, kao i težinu vozača. Masa full optional 2578 Kg (1786/792)

Osovinski razmak (mm) H 3395

Verzija i oprema:	
Serijska oprema:	• EGR – DPD (antipartikularni filtar)) • Električni podizači stakla • Zvučno upozorenje za vožnju unatrag • Immobilizer • Daljinsko centralno zaključavanje • Autoradio CD - USB/MP3 • Maglenke • Ručna kontrola visine farova • Dnevna svijetla • Podešavajući volan
Dodatna oprema:	Klima
Motor:	ISUZU 4JJ1E5L-A Diesel 4 cilindra, intercooler, direktno ubrizgavanje common rail, dodatno napajan turbokompresorom varijabilne geometrije Kubikaža: 2999 cm^3 Efektivna maksimalna snaga: 88kW (120CV) pri 2800 obrtaja/min Motor maks: 300 Nm/1600 – 2800 obrtaja/min Verzija EURO 5b+. Reg. 715/2007*195/2013 sa emisijom zagađivanja: NOx=176,3 mg/km; CO_2 kombinirani=234 g/km Kombinirana potrošnja 8,9 l/100 km
Sigurnost:	**ABS, ESC (Electronic Stability Control) i ASR** Airbag na strani vozača i suvozača.
Spremnik za gorivo:	Lit 90
Mjenjač:	5 brzina MYY5T – 5.315 - 3.053 - 1.655 - 1.000 - 0.721; Vožnja unatrag: 5.068; Omjer na mostu: 3.909 (43/11)
Upravljanje transmisijom:	RUČNO
Kvačilo:	Disk suhi samoregistrirajući
Sjedala:	7, dupla kabina
Osovine:	2, zadnja pogonska sa uparivanim kotačima
Dimenzije guma:	Prednje 205/75 R16C jednostruke, stražnje 205/75 R16C duple
Kočnice:	Disk kočnice prednje i stražnje. po CEE normama sa hidrauličnim sistemom pedale na 4 kotača, servo kočnicom pomoću depresije neovisnih ciklusa na obje osovine. Ručna kočnica s direktnom blokadom na diferencijalu.
Ovjes:	Prednji i stražnji s paraboličnim oprugama, teleskopski hidraulični amortizeri s duplim učinkom. Poluga za stabilizaciju na obje osovine.
Električna instalacija:	Nominalni napon 24V, alternator 80A - 2 baterije od 70 Ah

M 50

5,5 tona

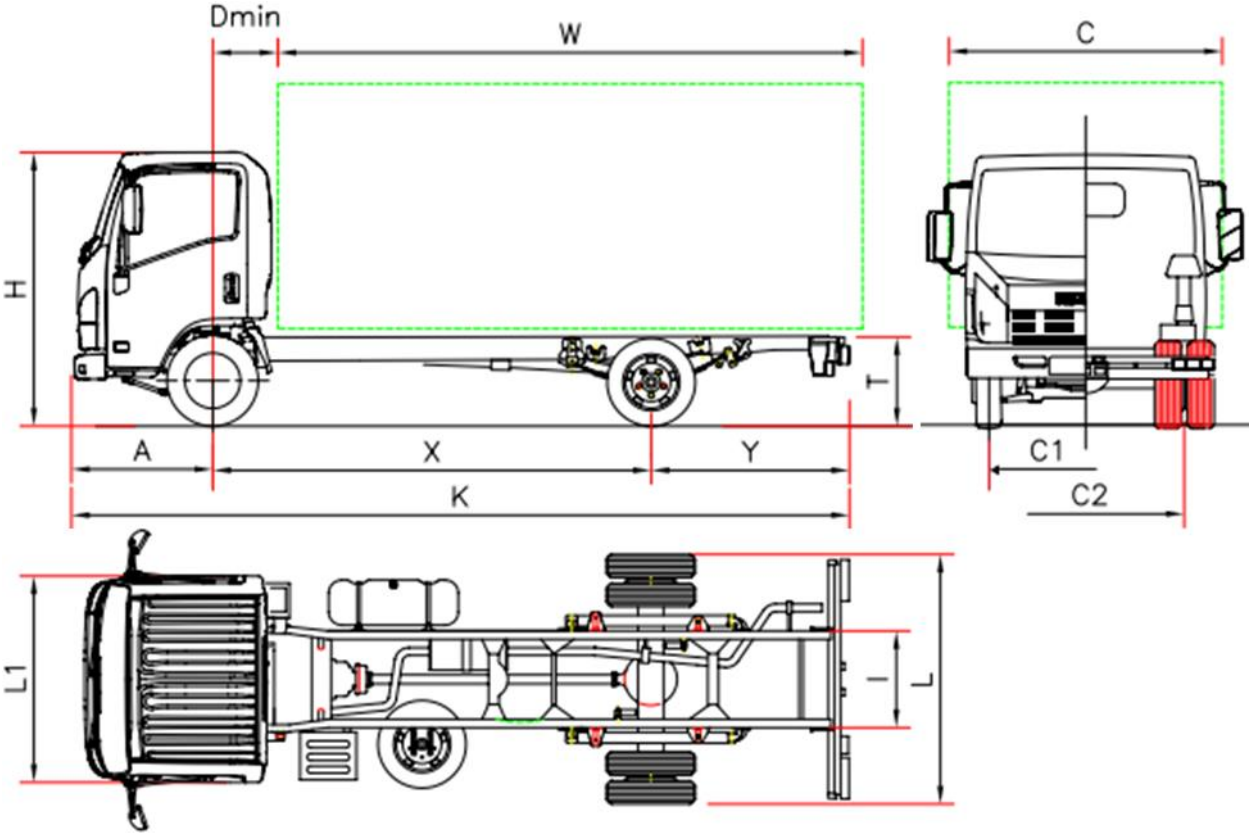

NMR85 – M 50

		M 50 E	M 50 H
DIMENZIJE (mm)			
Osovinski razmak	X	2480	3350
Udaljenost prednja osovina – rub karoserije	Dmin	650	
Maksimalna dužina	K	4780	6020
Prednji prevjes	A	1110	
Dužina nadogradnje (min/max) (1)	W	3020/3352	4255/4485
Stražnji prevjes.	Y	1190	1555
Visina šasije bez tereta	T	740	730
Visina kabine	H	2150	2160
Širina šasije	L	1865	
Širina kabine (2)	L1	1815	
Širina karoserije (3)	C	2120	
Unutarnji razmak šasije	I	700	
Trag prednji kotača	C1	1475	
Trag stražnjih kotača	C2	1425	
TEŽINE (kg)			
Težina vozila spremno za vožnju (4)		2105	2150
Razmjer mase na prednjoj/stražnjoj strani		1505/600	1495/655
Ukupna masa s teretom		5500	
Ukupna masa prednja/stražnja		2100/3980	
Vučna masa		3500	

(1) Dužina karoserije odnosi se na vozilo s ravnomjernim raspoređenim teretom do maksimalnog opterećenja (dimenzije su navedene u C.O.C. – Potvrda sukladnosti vozila)
(2) Isključeno pokazivači smjera i retrovizori
(3) Moguće širine s dodatnim dužim nosačima bočnih retrovizora: 1815/1945 – 1945/2120 – 2120/2275
(4) Masa uključuje alat, rezervni kotač, puni rezervoar goriva, kao i težinu vozača. Masa full optional E: 2166 Kg (1562/604); H: 2217 kg (1554/663)

Osovinski razmak (mm) E 2480 - H 3350

Verzija i oprema:	Volan desno (razmak E) (po dogovoru dostupnosti i rokova isporuke)
Serijska oprema:	• EGR – DPD (antipartikularni filtar) • Električni podizači stakla • Upozorenje za vožnju unatrag • Federirano sjedalo vozača • Immobilizer • Daljinsko centralno zaključavanje • Podešavajući volan • Autoradio CD - USB/MP3 • Maglenke • Ručna kontrola visine farova • Dnevna svijetla • Limitator brzine 90 km/h
Dodatna oprema:	Klima Federirano sjedalo za vožnju s desne strane
Motor:	ISUZU 4JJ1E5L-A Diesel 4 cilindra, intercooler, direktno ubrizgavanje common rail, dodatno napajan turbokompresorom varijabilne geometrije Kubikaža: 2999 cm^3 Efektivna maksimalna snaga: 88kW (120CV) pri 2800 obrtaja/min Motor maks: 300 Nm/1600 – 2800 obrtaja/min Verzija EURO 5b+. Reg. 715/2007*195/2013 sa emisijom zagađivanja: NOx=176,3 mg/km; CO_2 kombinirani=234 g/km Kombinirana potrošnja 8,9 l/100 km
Sigurnost:	**ABS, ESC (Electronic Stability Control) i ASR** Airbag na strani vozača.
Spremnik za gorivo:	Lit 68 osovinski razmak E / Lit 93 osovinski razmak H
Mjenjač:	5 brzina MYY5T – 5.315 - 3.053 - 1.655 - 1.000 - 0.721; Vožnja unatrag: 5.068; Omjer na mostu: 3.909 (43/11)
Upravljanje transmisijom:	RUČNO
Kvačilo:	Disk suhi samo registrirajući
Sjedala:	3
Osovine:	2, zadnja pogonska sa uparivanim kotačima
Dimenzije guma:	Prednje 205/75 R16C jednostruke, stražnje 205/75 R16C duple
Kočnice:	Disk kočnice prednje i stražnje. Sukladno CEE normama sa hidrauličnim sistemom pedale na 4 kotača, servo kočnicom pomoću depresije neovisnih ciklusa na obje osovine. Ručna kočnica s direktnom blokadom na diferencijalu.
Ovjes:	Prednji i stražnji s paraboličnim oprugama, teleskopski hidraulični amortizeri s duplim učinkom. Poluga za stabilizaciju na obje osovine.
Električna instalacija:	Nominalni napon 24V, alternator 80A - 2 baterije od 70 Ah

L 35

Série Bleu - *3,5 tona*

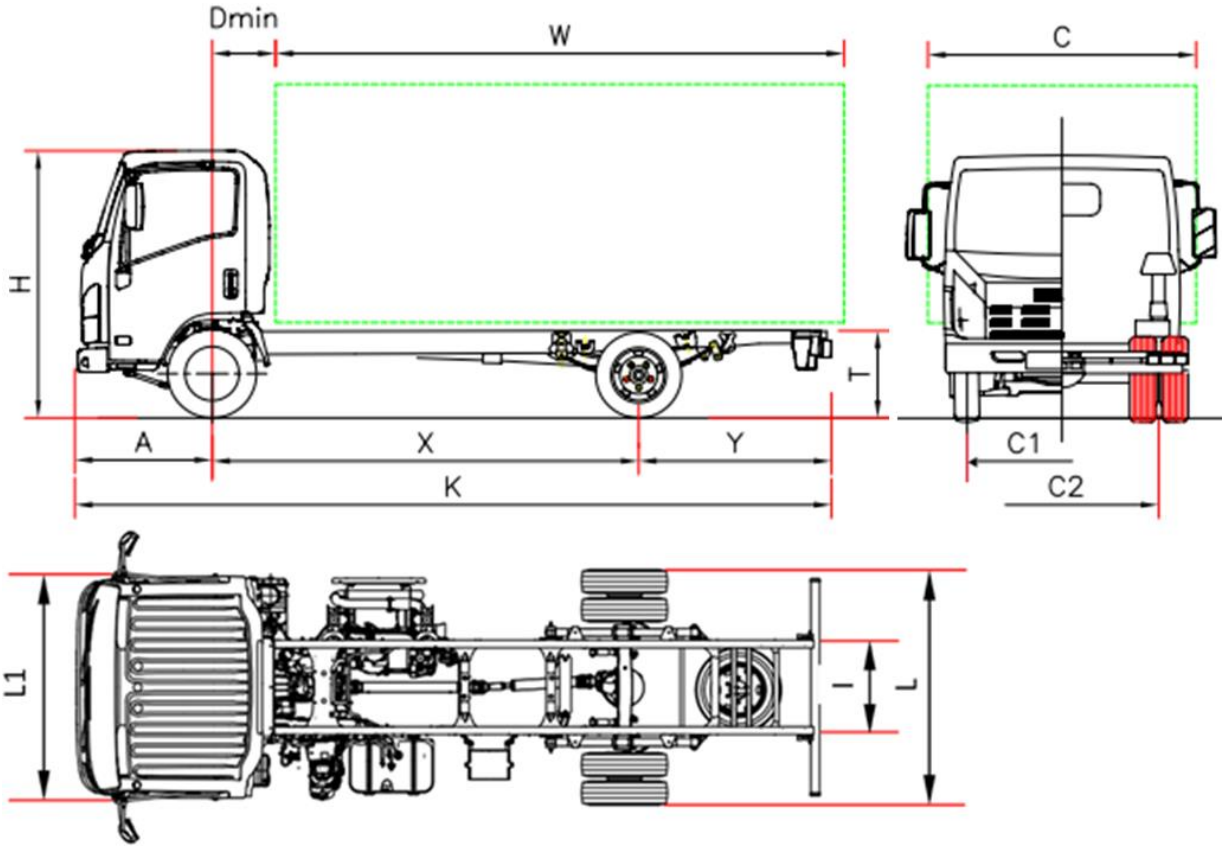

NLR85 – L 35 Série Bleu

		L 35 F	L 35 H	L 35 K	L 35 L
DIMENZIJE (mm)					
Osovinski razmak	X	2750	3350	3845 (*)	4175 (*)
Udaljenost prednja osovina – rub	Dmin	650			
Maksimalna dužina	K	5295	6015	7032	7565
Prednji prevjes	A	1110			
Dužina nadogradnje (min/max) (1)	W	3535/3865	4255/4490	5272/5502	5805/6030
Stražnji prevjes.	Y	1435	1555	2077	2280
Visina šasije bez tereta	T	730	720	720	720
Visina kabine	H	2150	2160	2160	2160
Širina šasije	L	1865			
Širina kabine (2)	L1	1815			
Širina karoserije (3)	C	2120			
Unutarnji razmak šasije	I	700			
Trag prednji kotača	C1	1475			
Trag stražnjih kotača	C2	1425			
TEŽINE (kg)					
Težina vozila spremno za vožnju (4)		2085	2115	2195	2235
Razmjer mase na prednjoj/stražnjoj strani		1480/605	1480/635	1520/675	1530/705
Ukupna masa s teretom		3500			
Ukupna masa prednja/stražnja		2100/2435			
Vučna masa		3500			

(1) Dužina karoserije odnosi se na vozilo s ravnomjernim raspoređenim teretom do maksimalnog opterećenja (dimenzije su navedene u C.O.C. – Potvrda sukladnosti vozila)

(2) Isključeno pokazivači smjera i retrovizori

(3) Moguće širine s dodatnim dužim nosačima bočnih retrovizora: 1915/1945 – 1945/2120 – 2120/2275

(4) Masa uključuje alat, rezervni kotač, puni rezervoar goriva, kao i težinu vozača. Masa full optional F: 2225 Kg (1560/665); H: 2275 Kg (1574/701); K: 2355 kg (1614/741); L: 2395 kg (1624/771). Mjenjač NEES +35 Kg (25/10)

(*) Izmijenjeni osovinski razmak

Osovinski razmak (mm) F 2750 - H 3350 - K 3845 - 4175

Verzija i oprema:	NEES 2 Volan desno (razmak F) (po dogovoru dostupnosti i rokova isporuke)
Serijska oprema:	• EGR – DPD (antipartikularni filtar) • SCR sa Ad-Blue® • Putno računalo • Kočenje motorom • Upozorenje za vožnju unatrag • Immobilizer • Daljinsko centralno zaključavanje • Federirano sjedalo za vozača • Električni podizači stakla • Maglenke • Autoradio CD - USB/MP3 • Ručna kontrola visine farova • Dnevna svijetla • Podešavajući volan
Dodatna oprema:	Klima Federirano sjedalo na desnoj strani Izmjena osovinskog razmaka
Motor:	ISUZU 4JJ1E6N Diesel 4 cilindra, intercooler, direktno ubrizgavanje common rail, dodatno napajan turbokompresorom varijabilne geometrije. Kubikaža: 2999 cm^3 Efektivna maksimalna snaga: 110kW (150 CV) pri 2800 obrtaja/min Motor maks: 375 Nm/1600 – 2800 giri/min VerzijaEURO VI Reg. 595/2009*64/2012A sa emisijom zagađivanja: Ciklus WHSC NOx=0,0312 g/kWh; PT=0,0009 g/kWh
Sigurnost:	**ABS, ESC (Electronic Stability Control) i ASR** Airbag na strani vozača
Spremnik za gorivo:	Lit 68 Osov. razmak F / Lit 93 H-K-L Lit 16 Ad-Blue®
Mjenjač:	5 brzina MYY5A – 5.315 - 2.908 - 1.558 - 1.000 - 0.721; Vožnja unatrag: 5.068; Omjer na mostu: 3.909 (43/11)
Upravljanje transmisijom:	RUČNO NEES 2 –Robotizirani mjenjač
Kvačilo:	Disk suhi samo registrirajući Više diskova u uljnoj kupki Konverter uparivanja
Sjedala:	3
Osovine:	2, zadnja pogonska sa uparivanim kotačima
Dimenzije guma:	Prednje 205/75 R16C jednostruke, stražnje 205/75 R16C duple
Kočnice:	Disk kočnice prednje i stražnje. Sukladno CEE normama sa hidrauličnim sistemom pedale na 4 kotača, servo kočnicom pomoću depresije neovisnih ciklusa na obje osovine. Ručna kočnica s direktnom blokadom na diferencijalu.
Ovjes:	Prednji i stražnji s paraboličnim oprugama, teleskopski hidraulični amortizeri s duplim učinkom.
Električna instalacija:	Nominalni napon 24V, alternator 80A - 2 baterije od 70 Ah

L 35

ADAPTOR Série Bleu - *3,5 tona*

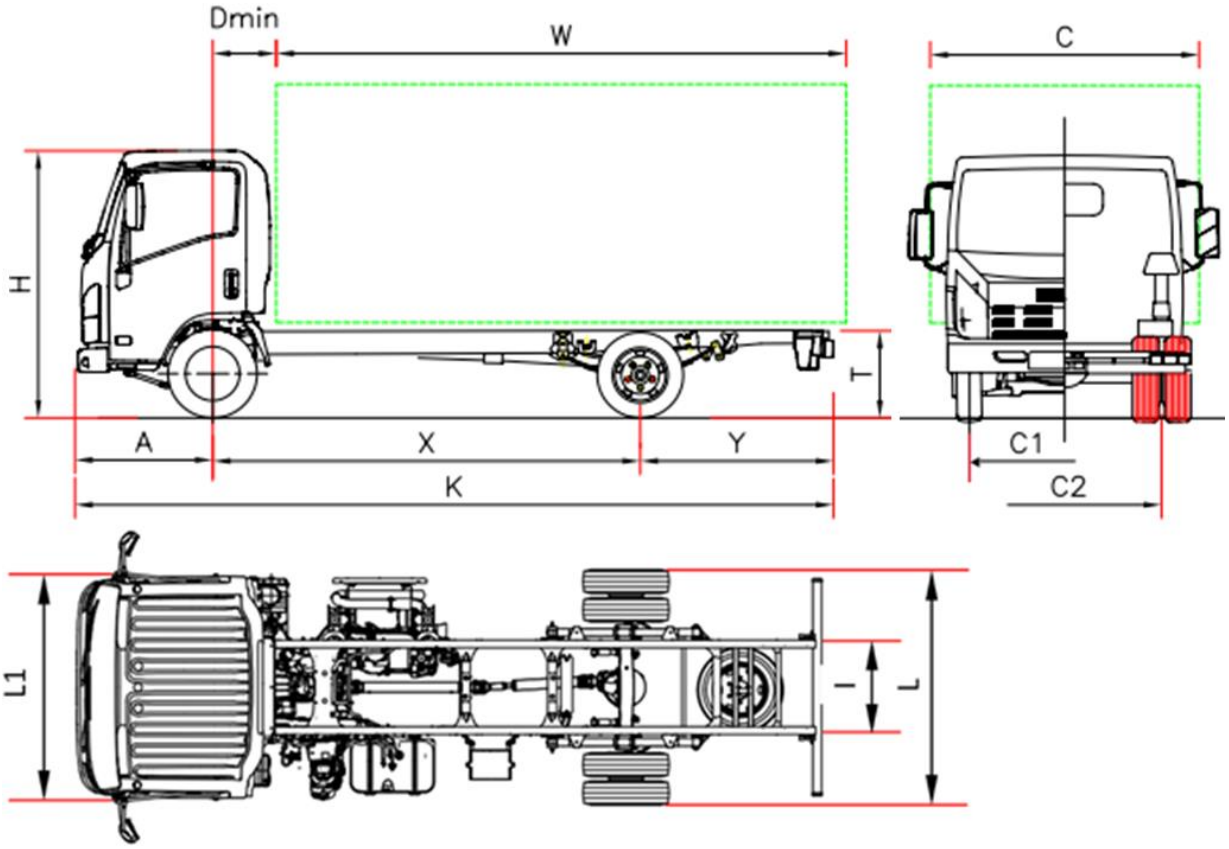

NLR85 – L 35 ADAPTOR Série Bleu

		L 35 F	L 35 H	L 35 K	L 35 L
DIMENZIJE (mm)					
Osovinski razmak	X	2760	3350	3845(*)	4175 (*)
Udaljenost prednja osovina – rub	Dmin	650			
Maksimalna dužina	K	5295	6015	7032	7565
Prednji prevjes	A	1100			
Dužina nadogradnje (min/max) (1)	W	3535/3820	4265/4500	5272/5512	5805/6040
Stražnji prevjes.	Y	1435	1555	2077	2280
Visina šasije bez tereta	T	730	720	720	720
Visina kabine	H	2150	2160	2160	2160
Širina šasije	L	1865			
Širina kabine (2)	L1	1815			
Širina karoserije (3)	C	2120			
Unutarnji razmak šasije	I	700			
Trag prednji kotača	C1	1395			
Trag stražnjih kotača	C2	1425			
TEŽINA (kg)					
Težina vozila spremno za vožnju (4)		2105	2135	2215	2255
Razmjer mase na prednjoj/stražnjoj strani		1500/605	1500/635	1540/675	1550/705
Ukupna masa s teretom		3500			
Ukupna masa prednja/stražnja		2100/2435			
Vučna masa		3500			

(1) Dužina karoserije odnosi se na vozilo s ravnomjernim raspoređenim teretom do maksimalnog opterećenja (dimenzije su navedene u C.O.C. – Potvrda sukladnosti vozila)

(2) Isključeno pokazivači smjera i retrovizori

(3) Moguće širine s dodatno odabranim bočnim retrovizorima: 1915/1945 – 1945/2120 – 2120/2275

(4) Masa uključuje alat, rezervni kotač, puni rezervoar goriva, kao i težinu vozača. Masa full optional F: 2225 Kg (1560/665); H: 2275 Kg (1574/701); K: 2355 kg (1614/741); L: 2395 kg (1624/771). Mjenjač NEES +35 Kg (25/10)

(*) Izmijenjeni osovinski razmak

ADAPTOR Série Bleu - *3,5 tona*

Osovinski razmak(mm) F 2760 - H 3350 - K 3845 - 4175

Verzija i oprema:	NEES 2 (osovinski razmak H, K, L)
Serijska oprema:	• EGR – DPD (antipartikularni filtar) • SCR sa Ad-Blue® • Putno računalo • Kočenje motorom • Upozorenje za vožnju unatrag • Immobilizer • Daljinsko centralno zaključavanje • Električni podizači stakla • Autoradio CD - USB/MP3 • Maglenke • Ručna kontrola visine farova • Dnevna svijetla • Podešavajući volan
Dodatna oprema:	Klima Izmjena osovinskog razmaka
Motor:	ISUZU 4JJ1E6N Diesel 4 cilindra, intercooler, direktno ubrizgavanje common rail, dodatno napajan turbokompresorom varijabilne geometrije. Kubikaža: 2999 cm^3 Efektivna maksimalna snaga: 110kW (150 CV) pri 2800 obrtaja/min Motor maks: 375 Nm/1600 – 2800 giri/min VerzijaEURO VI Reg. 595/2009*64/2012A sa emisijom zagađivanja: Ciklus WHSC NOx=0,0312 g/kWh; PT=0,0009 g/kWh
Sigurnost:	**ABS, ESC (Electronic Stability Control) i ASR** Airbag na strani vozača
Spremnik za gorivo:	Lit 68 Osov. razmak F / Lit 93 H-K-L | Lit 16 Ad-Blue®
Mjenjač:	5 brzina MYY5A – 5.315 - 2.908 - 1.558 - 1.000 - 0.721; Vožnja unatrag: 5.068; Omjer na mostu: 3.909 (43/11)
Upravljanje transmisijom:	RUČNO | NEES 2 –Robotizirani mjenjač
Kvačilo:	Disk suhi samo registrirajući | Više diskova u uljnoj kupki Konverter uparivanja
Sjedala:	3
Osovine:	2, zadnja pogonska sa uparivanim kotačima
Dimenzije guma:	Prednje 205/75 R16C jednostruke, stražnje 205/75 R16C duple
Kočnice:	Disk kočnice prednje i stražnje. Sukladno CEE normama sa hidrauličnim sistemom pedale na 4 kotača, servo kočnicom pomoću depresije neovisnih ciklusa na obje osovine. Ručna kočnica s direktnom blokadom na diferencijalu.
Ovjes:	Prednji i stražnji s paraboličnim oprugama, teleskopski hidraulični amortizeri s duplim učinkom.
Električna instalacija:	Nominalni napon 24V, alternator 80A - 2 baterije od 70 Ah

L 35

DUPLI AIRBAG Série Bleu - *3,5 tona*

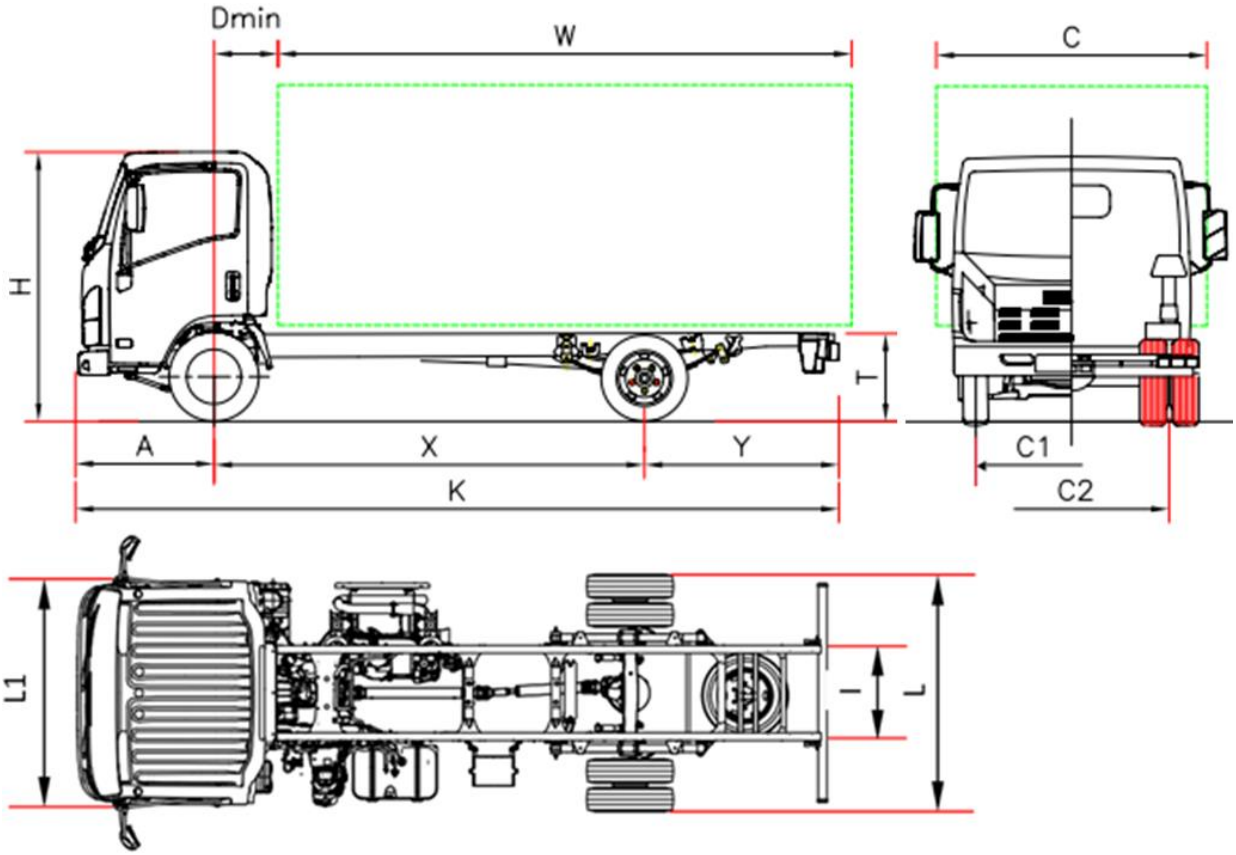

NLR85 – L 35 DUPLI AIRBAG Série Bleu

		L 35 DUPLI AIRBAG
DIMENZIJE (mm)		
Osovinski razmak	X	2750
Udaljenost prednja osovina – rub	Dmin	650
Maksimalna dužina	K	5295
Prednji prevjes	A	1110
Dužina nadogradnje (min/max) (1)	W	3535/3865
Stražnji prevjes.	Y	1435
Visina šasije bez tereta	T	730
Visina kabine	H	2150
Širina šasije	L	1865
Širina kabine (2)	L1	1815
Širina karoserije (3)	C	2120
Unutarnji razmak šasije	I	700
Trag prednji kotača	C1	1475
Trag stražnjih kotača	C2	1425
TEŽINE (kg)		
Težina vozila spremno za vožnju (4)		2105
Razmjer mase na prednjoj/stražnjoj strani		1500/605
Ukupna masa s teretom		3500
Ukupna masa prednja/stražnja		2100/2435
Vučna masa		3500

(1) Dužina karoserije odnosi se na vozilo s ravnomjernim raspoređenim teretom do maksimalnog opterećenja (dimenzije su navedene u C.O.C. – Potvrda sukladnosti vozila)

(2) Isključeno pokazivači smjera i retrovizori

(3) Moguće širine sa odabranim retrovizorima: 1915/1945 – 1945/2120 – 2120/2275

(4) Masa uključuje alat, rezervni kotač, puni rezervoar goriva, kao i težinu vozača. Masa full optional 2225 Kg (1560/665).Mjenjač NEES +35 Kg (25/10)

DUPLI AIRBAG Série Bleu - *3,5 tona*

Osovinski razmak (mm) F 2750

Verzija i oprema:	NEES 2 (Osovinski razmak F)
Serijska oprema:	• EGR – DPD (antipartikularni filtar) • SCR sa Ad-Blue® • Putno računalo • Kočenje motorom • Električno p • Upozorenje za vožnju unatrag • Immobilizer • Daljinsko centralno zaključavanje • Federirano sjedalo vozača • Maglenke • Autoradio CD - USB/MP3 • Ručna kontrola visine farova • Dnevna svijetla • Podešavajući volan
Dodatna oprema:	Klima
Motor:	ISUZU 4JJ1E6N Diesel 4 cilindra, intercooler, direktno ubrizgavanje common rail, dodatno napajan turbokompresorom varijabilne geometrije. Kubikaža: 2999 cm^3 Efektivna maksimalna snaga: 110kW (150 CV) pri 2800 obrtaja/min Motor maks: 375 Nm/1600 – 2800 giri/min VerzijaEURO VI Reg. 595/2009*64/2012A sa emisijom zagađivanja: Ciklus WHSC NOx=0,0312 g/kWh; PT=0,0009 g/kWh
Sigurnost:	**ABS, ESC (Electronic Stability Control) i ASR** Airbag na strani vozača i suvozača.
Spremnik za gorivo:	Lit 68 | Lit 16 Ad-Blue®
Mjenjač:	5 brzina MYY5A – 5.315 - 2.908 - 1.558 - 1.000 - 0.721; Vožnja unatrag: 5.068; Omjer na mostu: 3.909 (43/11)
Upravljanje transmisijom:	RUČNO | NEES 2 –Robotizirani mjenjač
Kvačilo:	Disk suhi samo registrirajući | Više diskova u uljnoj kupki Konverter uparivanja
Sjedala:	3
Osovine:	2, zadnja pogonska sa uparivanim kotačima
Dimenzije guma:	Prednje 205/75 R16C jednostruke, stražnje 205/75 R16C duple
Kočnice:	Disk kočnice prednje i stražnje. Sukladno CEE normama sa hidrauličnim sistemom pedale na 4 kotača, servo kočnicom pomoću depresije neovisnih ciklusa na obje osovine. Ručna kočnica s direktnom blokadom na diferencijalu.
Ovjes:	Prednji i stražnji s paraboličnim oprugama, teleskopski hidraulični amortizeri s duplim učinkom.
Električna instalacija:	Nominalni napon 24V, alternator 80A - 2 baterije od 70 Ah

N 35

Série Bleu - *3,5 tona*

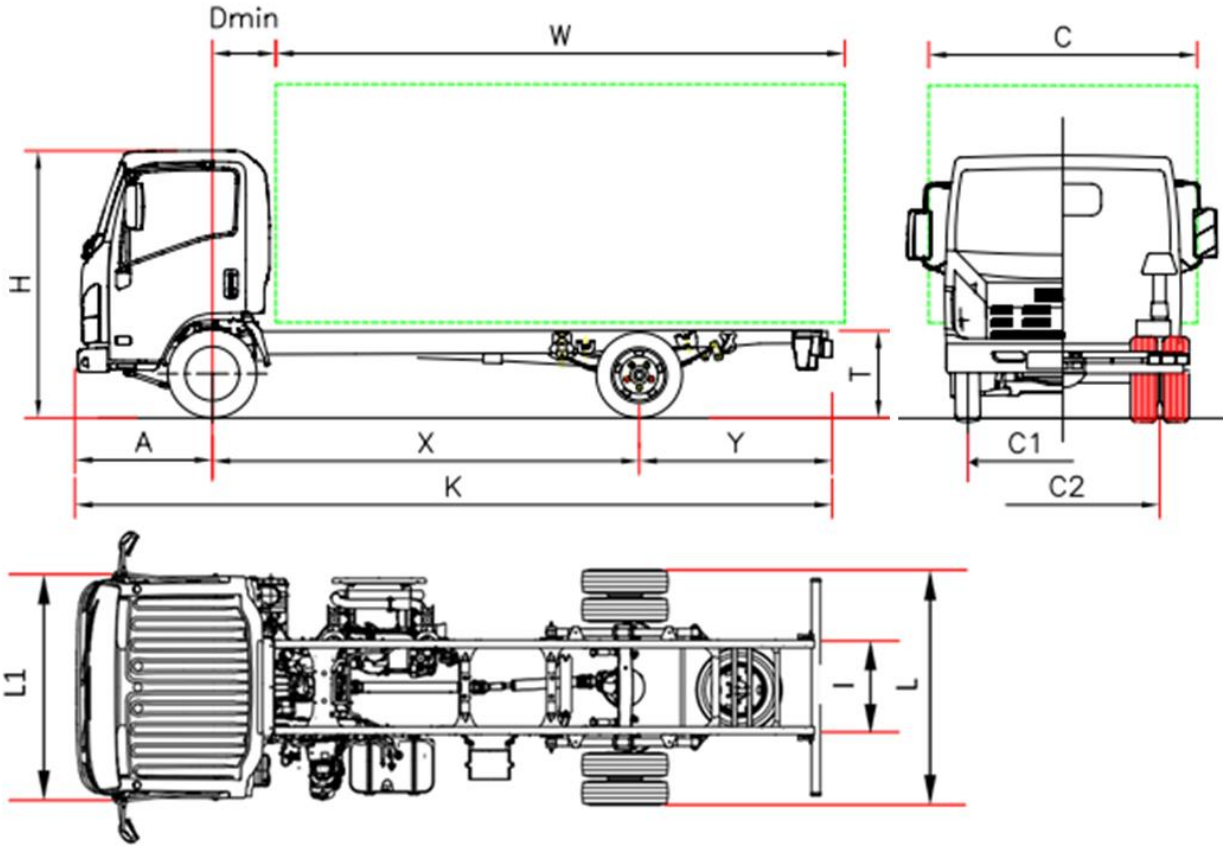

NNR85 – N 35 Série Bleu

		N 35 F	N 35 H	N 35 K	N 35 L
DIMENZIJE (mm)					
Osovinski razmak	X	2800	3395	3845 (*)	4175 (*)
Udaljenost prednja osovina – rub	Dmin	650			
Maksimalna dužina	K	5235	6085	7032	7565
Prednji prevjes	A	1110			
Dužina nadogradnje (min/max) (1)	W	3480/3775	4325/4615	5272/5502	5805/6030
Stražnji prevjes.	Y	1330	1595	2077	2280
Visina šasije bez tereta	T	725	720	720	720
Visina kabine	H	2225			
Širina šasije	L	1925			
Širina kabine (2)	L1	2040			
Širina karoserije (3)	C	2345			
Unutarnji razmak šasije	I	750			
Trag prednji kotača	C1	1680			
Trag stražnjih kotača	C2	1485			
TEŽINE (kg)					
Težina vozila spremno za vožnju (4)		2225	2255	2335	2375
Razmjer mase na prednjoj/stražnjoj strani		1525/700	1560/695	1600/735	1610/765
Ukupna masa s teretom		3500			
Ukupna masa prednja/stražnja		2100/2435			
Vučna masa		3500			

(1) Dužina karoserije odnosi se na vozilo s ravnomjernim raspoređenim teretom do maksimalnog opterećenja (dimenzije su navedene u C.O.C. – Potvrda sukladnosti vozila)

(2) Isključeno pokazivači smjera i retrovizori

(3) Moguće širine sa odabranim retrovizorima: 2040/2170 – 2170/2345 – 2345/2500

(4) Masa uključuje alat, rezervni kotač, puni rezervoar goriva, kao i težinu vozača. Masa full optional F: 2394 Kg (1623/771); H: 2432 Kg (1666/766); K: 2512 kg (1706/806); L: 2552 kg (1716/836). Mjenjač NEES +35 Kg (25/10)

(*) Izmijenjeni osovinski razmak

Osovinski razmak (mm) F 2800 - H 3395 - K 3845 - 4175

Verzija i oprema:	NEES 2
Serijska oprema:	• EGR – DPD (antipartikularni filtar) • SCR sa Ad-Blue® • Putno računalo • Kočenje motorom • Električni retrovizori grijani • Upozorenje za vožnju unatrag • Immobilizer • Daljinsko centralno zaključavanje • Električni podizači stakla • Federirano sjedalo vozača • Maglenke • Autoradio CD - USB/MP3 • Ručna kontrola visine farova • Dnevna svijetla • Podešavajući volan
Dodatna oprema:	Klima Izmjena osovinskog razmaka
Motor:	ISUZU 4JJ1E6N Diesel 4 cilindra, intercooler, direktno ubrizgavanje common rail, dodatno napajan turbokompresorom varijabilne geometrije. Kubikaža: 2999 cm^3 Efektivna maksimalna snaga: 110kW (150 CV) pri 2800 obrtaja/min Motor maks: 375 Nm/1600 – 2800 giri/min VerzijaEURO VI Reg. 595/2009*64/2012A sa emisijom zagađivanja: Ciklus WHSC NOx=0,0312 g/kWh; PT=0,0009 g/kWh
Sigurnost:	**ABS, ESC (Electronic Stability Control) i ASR** Airbag na strani vozača i suvozača.
Spremnik za gorivo:	Lit 68 F; iLt 90 H-K-L Lit 16 Ad-Blue®
Mjenjač:	5 brzina MYY5A – 5.315 - 2.908 - 1.558 - 1.000 - 0.721; Vožnja unatrag: 5.068; Omjer na mostu: 3.909 (43/11)
Upravljanje transmisijom:	RUČNO NEES 2 –Robotizirani mjenjač
Kvačilo:	Disk suhi samo registrirajući Više diskova u uljnoj kupki Konverter uparivanja
Sjedala:	3
Osovine:	2, zadnja pogonska sa uparivanim kotačima
Dimenzije guma:	Prednje 205/75 R16C jednostruke, stražnje 205/75 R16C duple
Kočnice:	Disk kočnice prednje i stražnje. Sukladno CEE normama sa hidrauličnim sistemom pedale na 4 kotača, servo kočnicom pomoću depresije neovisnih ciklusa na obje osovine. Ručna kočnica s direktnom blokadom na diferencijalu.
Ovjes:	Prednji i stražnji s paraboličnim oprugama, teleskopski hidraulični amortizeri s duplim učinkom. Poluga za stabilizaciju na obje osovine.
Električna instalacija:	Nominalni napon 24V, alternator 80A - 2 baterije od 70 Ah

M 50

Série Bleu - *5,5 tona*

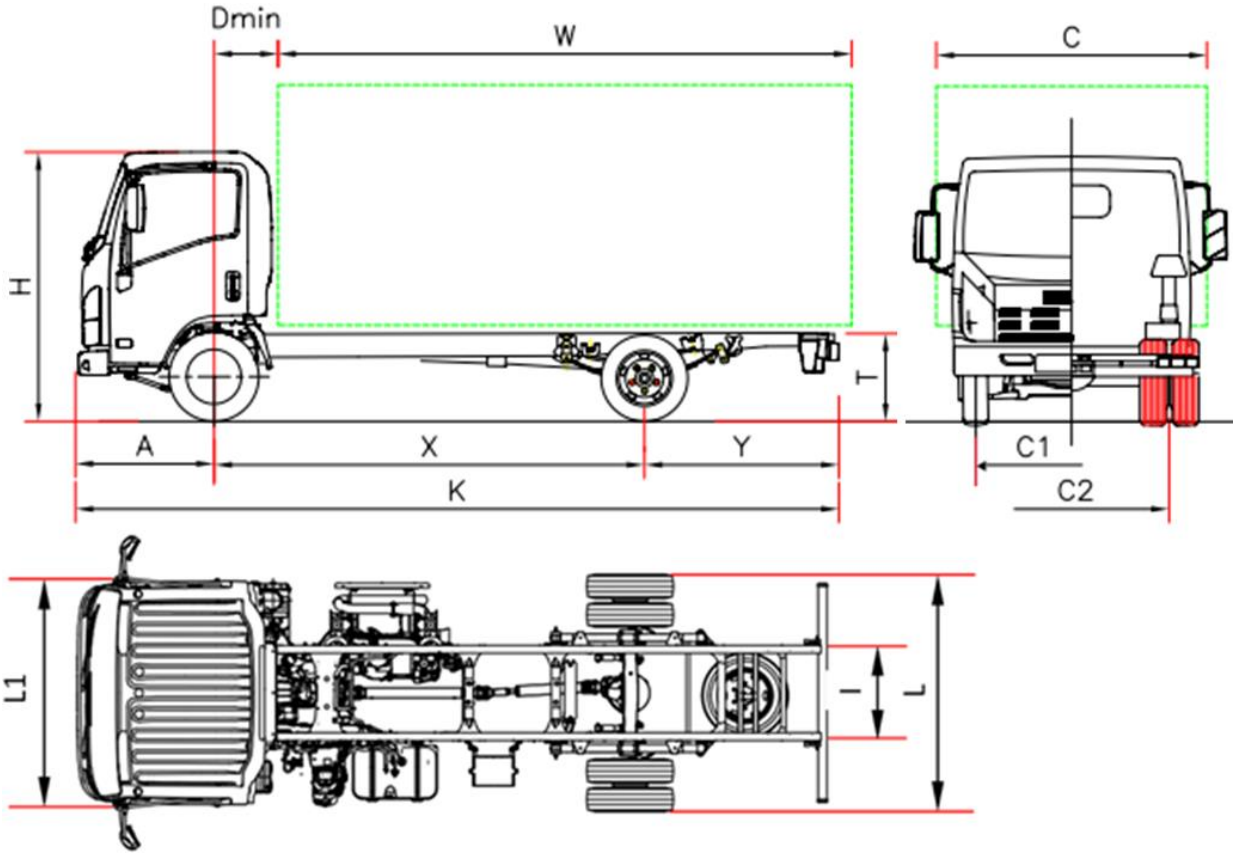

NMR85 – M 50 Série Bleu

		M 50 F	M 50 H
DIMENZIJE (mm)			
Osovinski razmak	X	2750	3350
Udaljenost prednja osovina – rub	Dmin	650	
Maksimalna dužina	K	5295	6020
Prednji prevjes	A	1110	
Dužina nadogradnje (min/max) (1)	W	3535/3866	4255/4485
Stražnji prevjes.	Y	1435	1555
Visina šasije bez tereta	T	740	735
Visina kabine	H	2150	2160
Širina šasije	L	1865	
Širina kabine (2)	L1	1815	
Širina karoserije (3)	C	2120	
Unutarnji razmak šasije	I	700	
Trag prednji kotača	C1	1475	
Trag stražnjih kotača	C2	1425	
TEŽINE (kg)			
Težina vozila spremno za vožnju (4)		2235	2280
Razmjer mase na prednjoj/stražnjoj strani		1555/680	1560/720
Ukupna masa s teretom		5500	
Ukupna masa prednja/stražnja		2100/3980	
Vučna masa		3500	

(1) Dužina karoserije odnosi se na vozilo s ravnomjernim raspoređenim teretom do maksimalnog opterećenja (dimenzije su navedene u C.O.C. – Potvrda sukladnosti vozila)

(2) Isključeno pokazivači smjera i retrovizori

(3) Moguće širine sa odabranim retrovizorima: 1915/1945 – 1945/2120 – 2120/2275

(4) Masa uključuje alat, rezervni kotač, puni rezervoar goriva, kao i težinu vozača. Masa full optional F: 2302 Kg (1606/696); H: 2347 Kg (1615/732). Mjenjač NEES +35 Kg (25/10)

Osovinski razmak (mm) F 2750 - H 3350

Verzija i oprema:	NEES 2 Volan desno (razmak F) (po dogovoru dostupnosti i rokova isporuke)
Serijska oprema:	• EGR – DPD (antipartikularni filtar) • SCR sa Ad-Blue® • Putno računalo • Kočenje motorom • Grijani retrovizori • Upozorenje za vožnju unatrag • Immobilizer • Daljinsko centralno zaključavanje • Električni podizači stakla • Federirano sjedalo vozača • Autoradio CD - USB/MP3 • Maglenke • Ručna kontrola visine farova • Dnevna svijetla • Podešavajući volan • Limitator brzine (90km/h)
Dodatna oprema:	Klima Federirano sjedalo na desnoj strani
Motor:	ISUZU 4JJ1E6N Diesel 4 cilindra, intercooler, direktno ubrizgavanje common rail, dodatno napajan turbokompresorom varijabilne geometrije. Kubikaža: 2999 cm^3 Efektivna maksimalna snaga: 110kW (150 CV) pri 2800 obrtaja/min Motor maks: 375 Nm/1600 – 2800 giri/min VerzijaEURO VI Reg. 595/2009*64/2012A sa emisijom zagađivanja: Ciklus WHSC NOx=0,0312 g/kWh; PT=0,0009 g/kWh
Sigurnost:	**ABS, ESC (Electronic Stability Control) i ASR** Airbag na strani vozača.
Spremnik za gorivo:	Lit 68 F; Lit 93 H Lit 16 Ad-Blue®
Mjenjač:	5 brzina MYY5A – 5.315 - 2.908 - 1.558 - 1.000 - 0.721; Vožnja unatrag: 5.068; Omjer na mostu: 4.300 (43/11)
Upravljanje transmisijom:	RUČNO NEES 2 –Robotizirani mjenjač
Kvačilo:	Disk suhi samo registrirajući Više diskova u uljnoj kupki Konverter uparivanja
Sjedala:	3
Osovine:	2, zadnja pogonska sa uparivanim kotačima
Dimenzije guma:	Prednje 205/75 R16C jednostruke, stražnje 205/75 R16C duple
Kočnice:	Disk kočnice prednje i stražnje. Sukladno CEE normama sa hidrauličnim sistemom pedale na 4 kotača, servo kočnicom pomoću depresije neovisnih ciklusa na obje osovine. Ručna kočnica s direktnom blokadom na diferencijalu.
Ovjes:	Prednji i stražnji s paraboličnim oprugama, teleskopski hidraulični amortizeri s duplim učinkom. Poluga za stabilizaciju prednja i stražnja.
Električna instalacija:	Nominalni napon 24V, alternator 80A - 2 baterije od 70 Ah

P 60

Série Bleu - *6,5 tona*

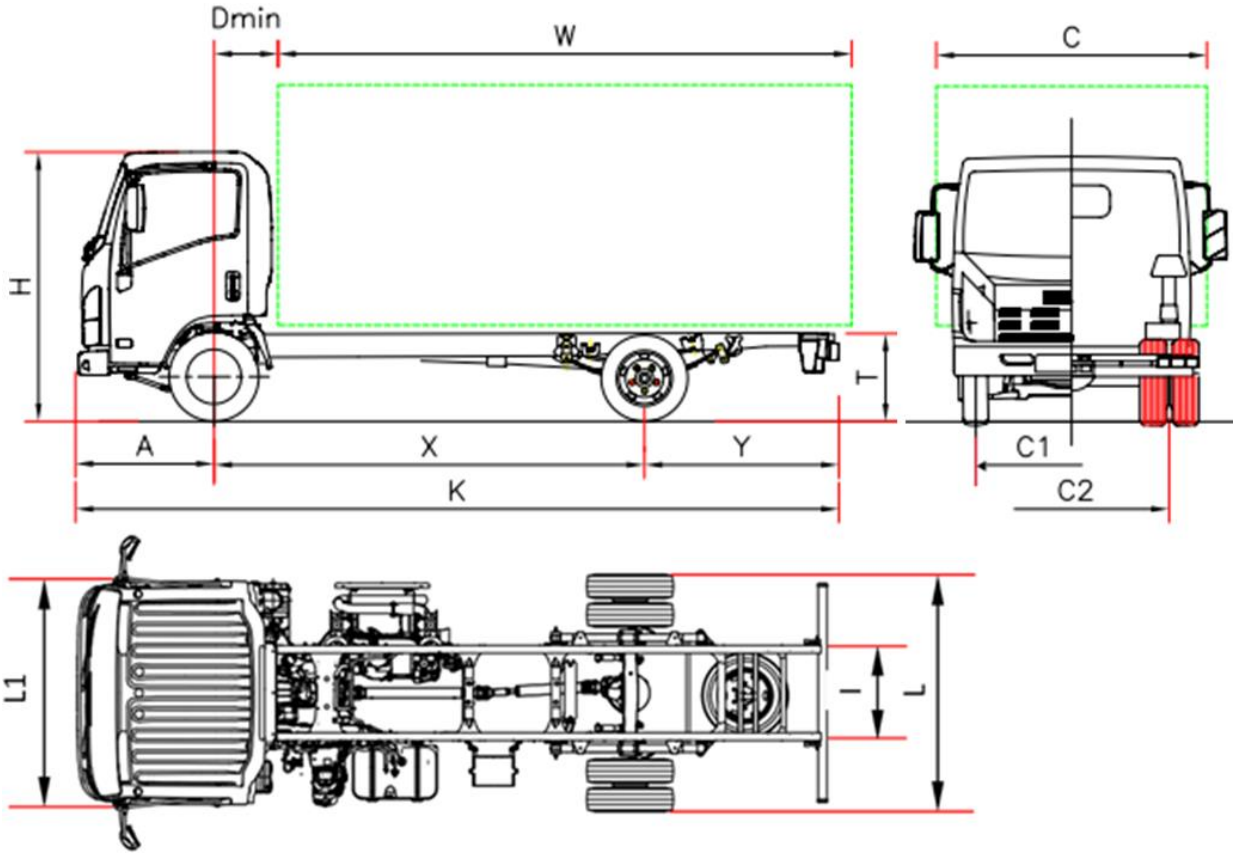

NPR85 - P 60 Série Bleu

		P 60 H	P 60 K
DIMENZIJE (mm)			
Osovinski razmak	X	3395	3845
Udaljenost prednja osovina – rub	Dmin	650	
Maksimalna dužina	K	6090	6735
Prednji prevjes	A	1110	
Dužina nadogradnje (min/max) (1)	W	4325/4610	4975/5265
Stražnji prevjes.	Y	1580	1780
Visina šasije bez tereta	T	800	800
Visina kabine	H	2250	
Širina šasije	L	1990	
Širina kabine (2)	L1	2040	
Širina karoserije (3)	C	2345	
Unutarnji razmak šasije	I	750	
Trag prednji kotača	C1	1680	
Trag stražnjih kotača	C2	1525	
TEŽINE (kg)			
Težina vozila spremno za vožnju (4)		2515	2545
Razmjer mase na prednjoj/stražnjoj strani		1670/845	1660/885
Ukupna masa s teretom		6000	
Ukupna masa prednja/stražnja		3100/4600	
Vučna masa		3500	

(1) Dužina karoserije odnosi se na vozilo s ravnomjernim raspoređenim teretom do maksimalnog opterećenja (dimenzije su navedene u C.O.C. – Potvrda sukladnosti vozila)
(2) Isključeno pokazivači smjera i retrovizori
(3) Moguće širine sa odabranim retrovizorima: 2040/2170 – 2170/2345 – 2345/2500
(4) Masa uključuje alat, rezervni kotač, puni rezervoar goriva, kao i težinu vozača. Masa full optional H: 2599 Kg (1735/864); K: 2629 Kg (1725/904).Mjenjač NEES +35 Kg (25/10)
(5) Ukupna masa 6,5 tona, pogledaj dodatak jedinstveni primjerak.

Série Bleu - *6,5 tona*

Osovinski razmak (mm) H 3395 - K 3845

Verzija i oprema:	NEES 2
Serijska oprema:	• EGR – DPD (antipartikularni filtar) • SCR sa Ad-Blue® • Putno računalo • Kočenje motorom • Električni retrovizori grijani • Upozorenje za vožnju unatrag • Immobilizer • Daljinsko centralno zaključavanje • Električni podizači stakla • Federirano sjedalo vozača • Autoradio CD - USB/MP3 • Maglenke • Ručna kontrola visine farova • Dnevna svijetla • Podešavajući volan • Limitator brzine (90km/h)
Dodatna oprema:	Klima Atest pojedinačnog vozila
Motor:	ISUZU 4JJ1E6N Diesel 4 cilindra, intercooler, direktno ubrizgavanje common rail, dodatno napajan turbokompresorom varijabilne geometrije. Kubikaža: 2999 cm^3 Efektivna maksimalna snaga: 110kW (150 CV) pri 2800 obrtaja/min Motor maks: 375 Nm/1600 – 2800 giri/min VerzijaEURO VI Reg. 595/2009*64/2012A sa emisijom zagađivanja: Ciklus WHSC NOx=0,0312 g/kWh; PT=0,0009 g/kWh
Sigurnost:	**ABS, ESC (Electronic Stability Control) i ASR** Airbag na strani vozača i suvozača .
Spremnik za gorivo:	Lit 90 | Lit 16 Ad-Blue®
Mjenjač:	6 brzina MYY6S – 5.979 - 3.434 - 1.832 - 1.297 - 1.000 - 0.759; Vožnja unatrag: 5.068; Omjer na mostu: 4.556 (41/9)
Upravljanje transmisijom:	RUČNO | NEES 2 –Robotizirani mjenjač
Kvačilo:	Disk suhi samo registrirajući | Više diskova u uljnoj kupki Konverter uparivanja
Sjedala:	3
Osovine:	2, zadnja pogonska sa uparivanim kotačima
Dimenzije guma:	Prednje 215/75 R17,5C jednostruke; stražnje 215/75 R17,5C duple
Kočnice:	Disk kočnice prednje i stražnje. Sukladno CEE normama sa hidrauličnim sistemom pedale na 4 kotača, servo kočnicom pomoću depresije neovisnih ciklusa na obje osovine. Ručna kočnica s direktnom blokadom na diferencijalu.
Ovjes:	Prednji i stražnji s paraboličnim oprugama, teleskopski hidraulični amortizeri s duplim učinkom. Poluga za stabilizaciju prednja i stražnja.
Električna instalacija:	Nominalni napon 24V, alternator 80A - 2 baterije od 70 Ah

P 75

3.0 Série Bleu - *7,5 tona*

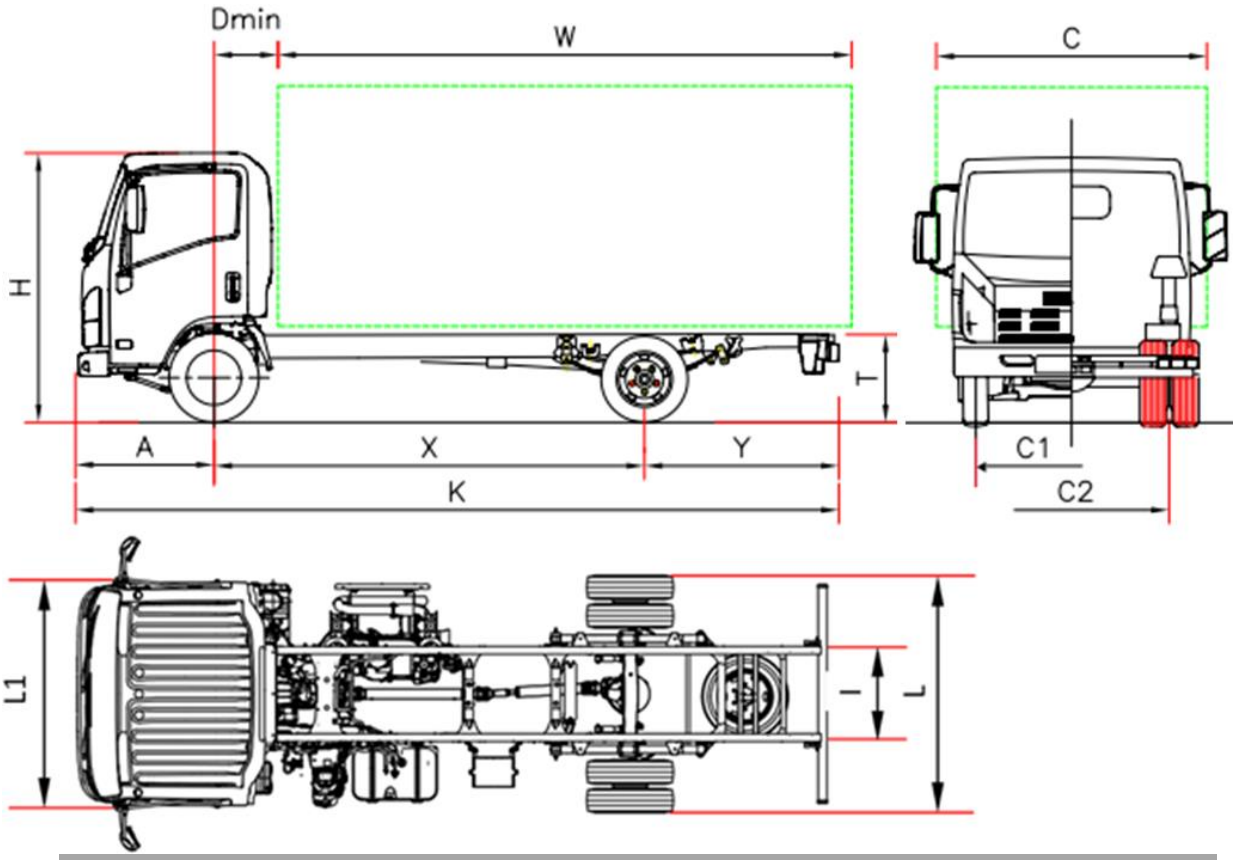

NPR85 – P 75 3.0 Série Bleu

		P 75 F	P 75 H	P 75 K	P 75 M
DIMENZIJE (mm)					
Osovinski razmak	X	2900 (*)	3365	3815	4475
Udaljenost prednja osovina – rub	Dmin	650			
Maksimalna dužina	K	5575	6040	6690	7870
Prednji prevjes	A	1110			
Dužina nadogradnje (min/max) (1)	W	3810/4125	4275/4590	4925/5240	6105/6420
Stražnji prevjes	Y	1560	1560	1760	2280
Visina šasije bez tereta	T	800			
Visina kabine	H	2265			
Širina šasije	L	2115			
Širina kabine (2)	L1	2040			
Širina karoserije (3)	C	2345			
Unutarnji razmak šasije	I	850			
Trag prednji kotača	C1	1680			
Trag stražnjih kotača	C2	1650			
TEŽINE (kg)					
Težina vozila spremno za vožnju (4)		2620	2620	2640	2695
Razmjer mase na prednjoj/stražnjoj strani		1665/995	1665/955	1695/945	1765/930
Ukupna masa s teretom		7500			
Ukupna masa prednja/stražnja		3100/6000			
Vučna masa		3500			

(1) Dužina karoserije odnosi se na vozilo s ravnomjernim raspoređenim teretom do maksimalnog opterećenja (dimenzije su navedene u C.O.C. – Potvrda sukladnosti vozila)

(2) Isključeno pokazivači smjera i retrovizori

(3) Moguće širine s odabranim retrovizorima: 2040/2170 – 2170/2345 – 2345/2500

(4) Masa uključuje alat, rezervni kotač, puni rezervoar goriva, kao i težinu vozača. Masa full optional F: H: 2705 Kg (1730/975); K: 2727 Kg (1762/965); M: 2780 Kg (1830/950). Mjenjač NEES +35 Kg (25/10)

(*) Izmijenjen osovinski razmak

3.0 Série Bleu - *7,5 tona*

Osovinski razmak(mm) F 2900 - H 3365 - K 3815 - M 4475

Verzija i oprema:	NEES 2 Volan desno (razmak H) (po dogovoru dostupnosti i rokova isporuke)	
Serijska oprema:		
• EGR – DPD (antipartikularni filtar) • SCR sa Ad-Blue® • Putno računalo • Kočenje motorom • Električni retrovizori grijani	• Upozorenje za vožnju unatrag • Immobilizer • Daljinsko centralno zaključavanje • Električni podizači stakla • Federirano sjedalo vozača	• Autoradio CD - USB/MP3 • Maglenke • Ručna kontrola visine farova • Dnevna svijetla • Podešavajući volan • Limitator brzine (90km/h)
Dodatna oprema:	Klima Federirano sjedalo na desnoj strani Izmjena osovinskog razmaka	
Motor:	ISUZU 4JJ1E6N Diesel 4 cilindra, intercooler, direktno ubrizgavanje common rail, dodatno napajan turbokompresorom varijabilne geometrije. Kubikaža: 2999 cm^3 Efektivna maksimalna snaga: 110kW (150 CV) pri 2800 obrtaja/min Motor maks: 375 Nm/1600 – 2800 giri/min VerzijaEURO VI Reg. 595/2009*64/2012A sa emisijom zagađivanja: Ciklus WHSC NOx=0,0312 g/kWh; PT=0,0009 g/kWh	
Sigurnost:	**ABS, ESC (Electronic Stability Control) i ASR** Airbag na strani vozača i suvozača .	
Serbatoio:	Lit 90	Lit 16 Ad-Blue®
Mjenjač:	6 brzina MYY6S – 5.979 - 3.434 - 1.832 - 1.297 - 1.000 - 0.759; Vožnja unatrag: 5.068; Omjer na mostu: 5.571 (39/7)	
Upravljanje transmisijom:	RUČNO	NEES 2 –Robotizirani mjenjač
Kvačilo:	Disk suhi samo registrirajući	Više diskova u uljnoj kupki Konverter uparivanja
Sjedala:	3	
Osovine:	2, zadnja pogonska sa uparivanim kotačima	
Dimenzije guma:	Prednje 215/75 R17,5C jednostruke; stražnje 215/75 R17,5C duple	
Kočnice:	Disk kočnice prednje i stražnje. Sukladno CEE normama sa hidrauličnim sistemom pedale na 4 kotača, servo kočnicom pomoću depresije neovisnih ciklusa na obje osovine. Ručna kočnica s direktnom blokadom na diferencijalu.	
Ovjes:	Prednji i stražnji s paraboličnim oprugama, teleskopski hidraulični amortizeri s duplim učinkom. Poluga za stabilizaciju prednja i stražnja.	
Električna instalacija:	Nominalni napon 24V, alternator 80A - 2 baterije od 70 Ah	

5.2 Série Bleu - *7,5 tona*

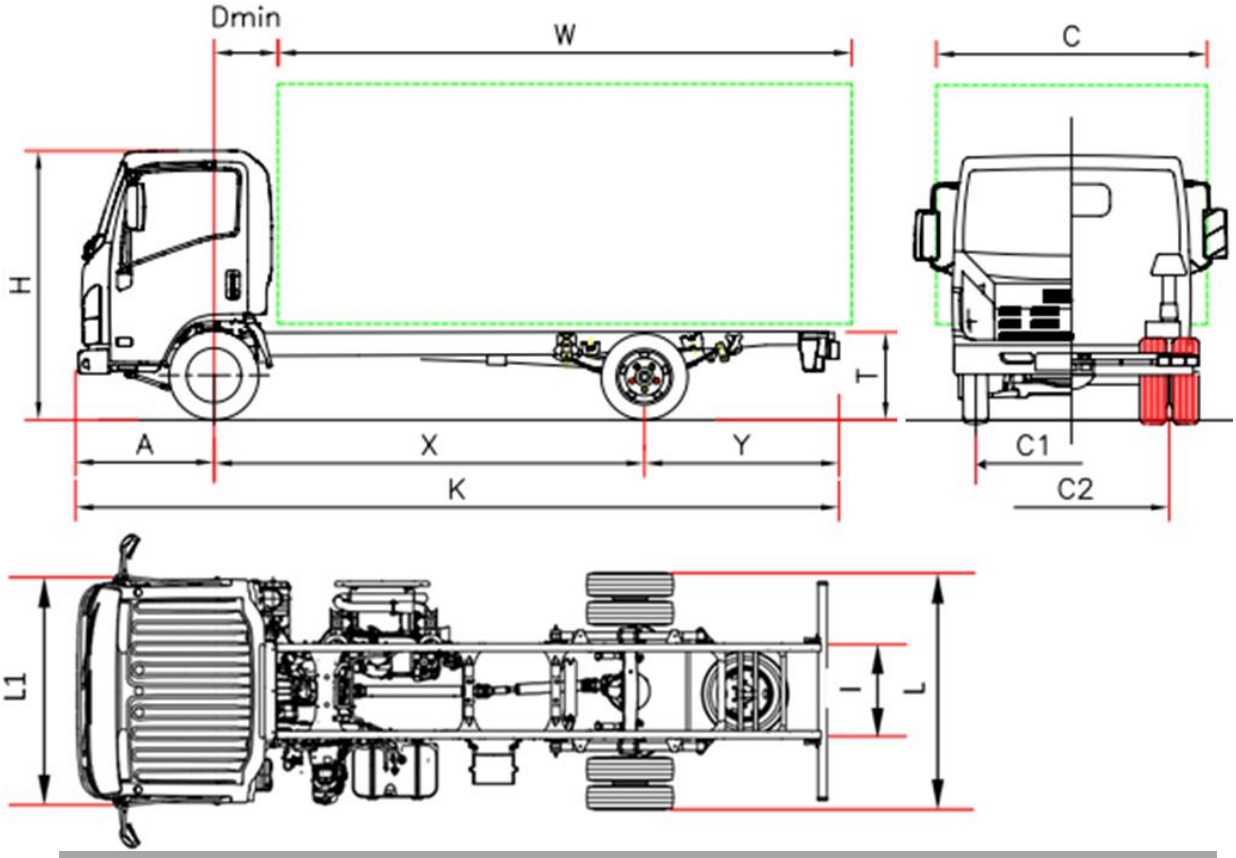

NPR75 – P 75 Série Bleu

		P 75 F	P 75 H	P 75 K	P 75 M	P 75 Q
DIMENZIJE (mm)						
Osovinski razmak	X	2900 (*)	3365	3815	4475	5300 (*)
Udaljenost prednja osovina – rub	Dmin	710				
Maksimalna dužina	K	5570	6040	6690	7870	9250
Prednji prevjes	A	1110				
Dužina nadogradnje (min/max) (1)	W	3750/4065	4215/4530	4865/5180	6045/6360	7430/7745
Stražnji prevjes	Y	1560	1560	1760	2280	2840
Visina šasije bez tereta	T	800				
Visina kabine	H	2265				
Širina šasije	L	2115				
Širina kabine (2)	L1	2040				
Širina karoserije (3)	C	2345				
Unutarnji razmak šasije	I	850				
Trag prednji kotača	C1	1680				
Trag stražnjih kotača	C2	1650				
TEŽINE (kg)						
Težina vozila spremno za vožnju (4)		2830	2830	2850	2905	3025
Razmjer mase na prednjoj/stražnjoj strani		1840/990	1830/1000	1860/990	1930/975	1970/1055
Ukupna masa s teretom		7500				
Ukupna masa prednja/stražnja		3100/6000				
Vučna masa		3500				

(1) Dužina karoserije odnosi se na vozilo s ravnomjernim raspoređenim teretom do maksimalnog opterećenja (dimenzije su navedene u C.O.C. – Potvrda sukladnosti vozila)

(2) Isključeno pokazivači smjera i retrovizori

(3) Moguće širine s odabranim retrovizorima: 2040/2170 – 2170/2345 – 2345/2500

(4) Masa uključuje alat, rezervni kotač, puni rezervoar goriva, kao i težinu vozača. Masa full optional F: 2945 kg (1918/1027); H: 2945 Kg (1908/1037); K: 2967 Kg (1940/1027); M: 3020 Kg (2008/1012); Q: 3140 kg (2058/1082). Mjenjač NEES +35 Kg (25/10)

(*) Izmijenjen osovinski razmak

5.2 Série Bleu - *7,5 tona*

Razmak (mm) F 2900 - H 3365 - K 3815 - M 4475 - Q 5300

Verzija i oprema:	NEES 2 Volan desno (razmak H) (po dogovoru dostupnosti i rokova isporuke)	
Serijska oprema:	• EGR – DPD (antipartikularni filtar) • SCR sa Ad-Blue® • Putno računalo • Kočenje motorom • Električni retrovizori grijani	• Upozorenje za vožnju unatrag • Immobilizer • Daljinsko centralno zaključavanje • Električni podizači stakla • Federirano sjedalo vozača
		• Autoradio CD - USB/MP3 • Maglenke • Ručna kontrola visine farova • Dnevna svijetla • Podešavajući volan • Limitator brzine (90km/h)
Dodatna oprema:	Klima Federirano sjedalo na desnoj strani Izmjena osovinskog razmaka	
Motor:	ISUZU 4HK1E6C Diesel 4 cilindra, intercooler, direktno ubrizgavanje common rail, dodatno napajan turbokompresorom varijabilne geometrije. Kubikaža: 5193 cm^3 Efektivna maksimalna snaga: 140kW (190 CV) pri 2600 obrtaja/min Motor maks: 510 Nm/1600 – 2800 obrtaja/min Verzija EURO VI Reg. 595/2009*64/2012A sa emisijom zagađivanja: Ciklus WHSC NOx=0,1018 g/kWh; PT=0,0006 g/kWh	
Sigurnost:	**ABS, ESC (Electronic Stability Control) i ASR** Airbag na strani vozača i suvozača .	
Spremnik za gorivo:	Lit 90	Lit 16 Ad-Blue®
Mjenjač:	6 brzina MZZ6F 6.369 - 3.767 - 1.966 - 1.355 - 1.000 - 0.782; Vožnja unatrag: 6.369; Omjer na mostu: 4.100 (41/10)	
Upravljanje transmisijom:	RUČNO	NEES 2 –Robotizirani mjenjač
Kvačilo:	Disk suhi samo registrirajući	Više diskova u uljnoj kupki Hidro dinamična spojnica
Sjedala:	3	
Osovine:	2, zadnja pogonska sa uparivanim kotačima	
Dimenzije guma:	Prednje 215/75 R17,5C jednostruke; stražnje 215/75 R17,5C duple	
Kočnice:	Disk kočnice prednje i stražnje. Sukladno CEE normama sa hidrauličnim sistemom pedale na 4 kotača, servo kočnicom pomoću depresije neovisnih ciklusa na obje osovine. Ručna kočnica s direktnom blokadom na diferencijalu.	
Ovjes:	Prednji i stražnji s paraboličnim oprugama, teleskopski hidraulični amortizeri s duplim učinkom. Poluga za stabilizaciju prednja i stražnja.	
Električna instalacija:	Nominalni napon 24V, alternator 80A – 2 baterije od 100 Ah	

5.2 Série Bleu - *7,5 tona*

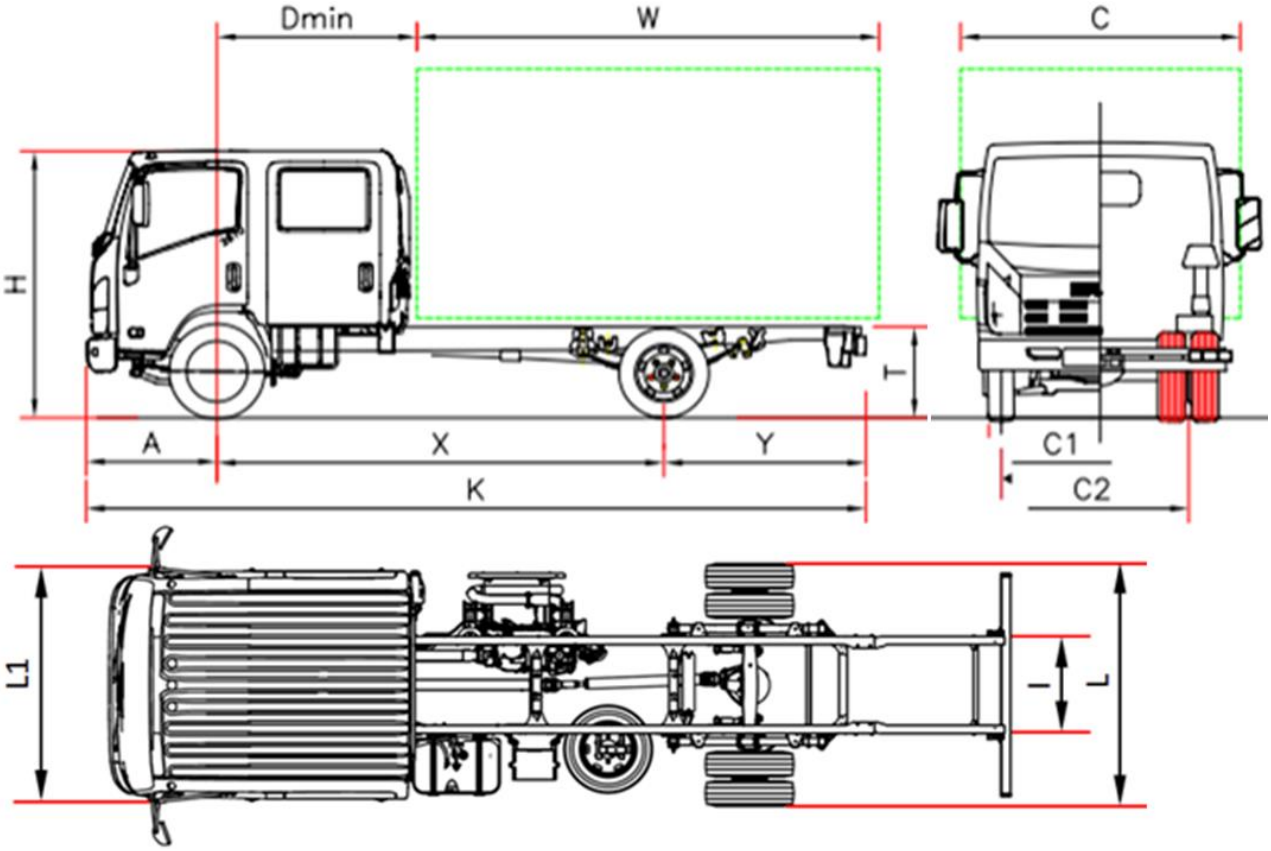

NPR75 – P 75 CREW Série Bleu

		P 75 H	P 75 M	P 75 Q
DIMENZIJE (mm)				
Osovinski razmak	X	3365 (*)	4475	5300 (*)
Udaljenost prednja osovina – rub	Dmin	1700		
Maksimalna dužina	K	6040	7870	9250
Prednji prevjes	A	1110		
Dužina nadogradnje (min/max) (1)	W	3225/3540	5055/5370	6440/6755
Stražnji prevjes	Y	1560	2280	2840
Visina šasije bez tereta	T	800		
Visina kabine	H	2280		
Širina šasije	L	2115		
Širina kabine (2)	L1	2040		
Širina karoserije (3)	C	2345		
Unutarnji razmak šasije	I	850		
Trag prednji kotača	C1	1680		
Trag stražnjih kotača	C2	1650		
TEŽINE (kg)				
Težina vozila spremno za vožnju (4)		3160	3160	3280
Razmjer mase na prednjoj/stražnjoj strani		2120/1040	2090/1070	2140/1140
Ukupna masa s teretom		7500		
Ukupna masa prednja/stražnja		3100/6000		
Vučna masa		3500		

(1) Dužina karoserije odnosi se na vozilo s ravnomjernim raspoređenim teretom do maksimalnog opterećenja (dimenzije su navedene u C.O.C. – Potvrda sukladnosti vozila)

(2) Isključeno pokazivači smjera i retrovizori

(3) Moguće širine s odabranim retrovizorima: 2040/2170 – 2170/2345 – 2345/2500

(4) Masa uključuje alat, rezervni kotač, puni rezervoar goriva, kao i težinu vozača. Masa full optional H: 3271 kg (2194/1077); M: 3271 kg (2164/1107); Q: 3391 kg (2214/1177).Mjenjač NEES +35 Kg (25/10)

(*) Izmijenjen osovinski razmak

CREW 5.2 Série Bleu - *7,5 tona*

Osovinski razmak (mm) H 3365 - M 4475 - Q 5300

Verzija i oprema:	NEES 2 + Cruise Control
Serijska oprema:	• EGR – DPD (antipartikularni filtar) • SCR sa Ad-Blue® • Putno računalo • Kočenje motorom • Grijani retrovizori • Upozorenje za vožnju unatrag • Immobilizer • Daljinsko centralno zaključavanje • Električni podizači stakla • Limitator brzine (90km/h) • Maglenke • Ručna kontrola visine farova • Dnevna svijetla • Autoradio CD - USB/MP3 • Podešavajući volan
Dodatna oprema:	Klima Izmjena osovinskog razmaka
Motor:	ISUZU 4HK1E6C Diesel 4 cilindra, intercooler, direktno ubrizgavanje common rail, dodatno napajan turbo kompresorom varijabilne geometrije. Kubikaža: 5193 cm^3 Efektivna maksimalna snaga: 140kW (190 CV) pri 2600 obrtaja/min Motor maks: 510 Nm/1600 – 2800 obrtaja/min Verzija EURO VI Reg. 595/2009*64/2012A sa emisijom zagađivanja: Ciklus WHSC NOx=0,1018 g/kWh; PT=0,0006 g/kWh
Sigurnost:	**ABS, ESC (Electronic Stability Control) i ASR** Airbag na strani vozača i suvozača .
Spremnik za gorivo:	Lit 90 | Lit 16 Ad-Blue®
Mjenjač:	6 brzina MZZ6F 6.369 - 3.767 - 1.966 - 1.355 - 1.000 - 0.782; Vožnja unatrag: 6.369; Omjer na mostu: 4.100 (41/10)
Upravljanje transmisijom:	RUČNO | NEES 2 –Robotizirani mjenjač
Kvačilo:	Disk suhi samo registrirajući | Više diskova u uljnoj kupki Hidro dinamična spojnica
Sjedala:	7
Osovine:	2, zadnja pogonska sa uparivanim kotačima
Dimenzije guma:	Prednje 215/75 R17,5C jednostruke; stražnje 215/75 R17,5C duple
Kočnice:	Disk kočnice prednje i stražnje. Sukladno CEE normama sa hidrauličnim sistemom pedale na 4 kotača, servo kočnicom pomoću depresije neovisnih ciklusa na obje osovine. Ručna kočnica s direktnom blokadom na diferencijalu.
Ovjes:	Prednji i stražnji s paraboličnim oprugama, teleskopski hidraulični amortizeri s duplim učinkom. Poluga za stabilizaciju prednja i stražnja.
Električna instalacija:	Nominalni napon 24V, alternator 80A – 2 baterije od 100 Ah

ISUZU

SERIJA F

Kazalo

Verzija Euro VI

11 tona	40-43
12 tona	44-45

Paritet: FRANCO CEREA bez IVE

Opaska: Pridržavamo si pravo izmjene cijena i tehničkih podataka u ovoj brošuri, bilo kada i bez prethodne najave.

F 11

MEHANIČKI OVJES - *11 tona*

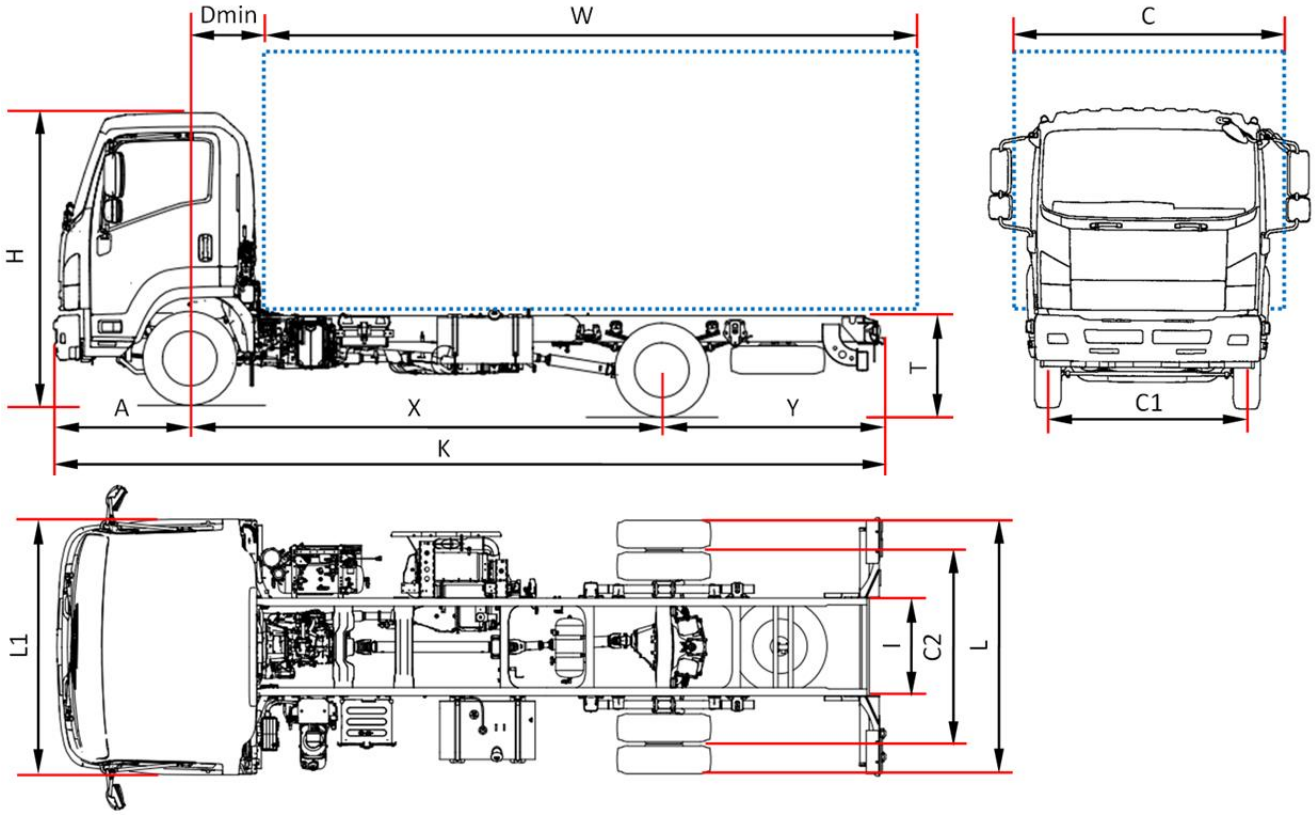

FRR90 – F 11

		F 11 H	F 11 K	F 11 M	F 11 N
DIMENZIJE (mm)					
Osovinski razmak	X	3410	4060	4660	4990
Udaljenost prednja osovina – rub	Dmin	710			
Maksimalna dužina	K	6010	7000	7900	8350
Prednji prevjes	A	1170			
Dužina nadogradnje (min/max) (1)	W	4130/4480	5120/5470	6020/6370	6470/6820
Stražnji prevjes	Y	1430	1770	2070	2190
Visina šasije bez tereta	T	875	930	930	930
Visina kabine	H	2510	2510	2510	2505
Širina šasije	L	2170			
Širina kabine (2)	L1	2195			
Širina karoserije (3)	C	2500/2550			
Unutarnji razmak šasije	I	840			
Trag prednji kotača	C1	1795			
Trag stražnjih kotača	C2	1660			
TEŽINE(kg)					
Težina vozila spremno za vožnju (4)		3640	3715	3740	3780
Razmjer mase na prednjoj/stražnjoj strani		2375/1265	2370/1345	2395/1345	2415/1365
Ukupna masa s teretom		11000			
Ukupna masa prednja/stražnja		4000/7600			
Vučna masa		3500			

(1) Dužina karoserije odnosi se na vozilo s ravnomjerno raspoređenim teretom do maksimalnog opterećenja (dimenzije su navedene u C.O.C. bez izmjene šasije)
(2) Isključeno pokazivači smjera i retrovizori
(3) Moguće širine s odabranim retrovizorima: kratki 2195/2286 – srednji 2286/2406 – širi 2406/2500
(4) Masa uključuje alat, rezervni kotač, puni rezervoar goriva, kao i težinu vozača; kod robotiziranog mjenjača +25 kg

MEHANIČKI OVJES - *11 tona*

Osovinski razmak (mm) H 3410 - K 4060 - M 4660 - N 4990

Verzija i oprema:	NEES 2 sa HSA i ASR

Serijska oprema:

- EGR – DPD (antipartikularni filtar)
- SCR sa Ad-Blue®
- Putno računalo
- Klima
- Limitator brzine (90km/h)
- Mehanički blok diferencijala
- Kočenje motorom
- Autoradio CD - USB/MP3
- Podešavajući volan
- Zračno federirano sjedalo vozača
- Električni podizači stakla
- Električni retrovizori grijani
- Upozorenje za vožnju unatrag
- Ručna kontrola visine farova
- Immobilizer
- Daljinsko centralno zaključavanje
- Cruise control
- Dnevna svijetla
- Maglenke

Motor:	ISUZU 4HK1E6C Diesel 4 cilindra, intercooler, direktno ubrizgavanje common rail, dodatno napajan turbokompresorom varijabilne geometrije. Kubikaža: 5193 cm^3 Efektivna maksimalna snaga: 154kW (210CV) pri 2400 obrtaja/min Motor maks: 706 Nm pri 1600 obrtaja/min Verzija EURO VI Reg. 595/2009*64/2012° sa emisijom zagađivanja: Ciklus WHSC (g/kWh): CO=0,0113; THC=0,0098; NOx=0,1018; PT=0,0006; Ciklus WHTC (g/kWh): CO=0,0228; THC=0,0137; NOx=0,3413; PT=0,0013;
Spremnik za gorivo:	Gorivo Lit 140 | Ad-Blue® Lit 16
Sigurnost:	Airbag na strani vozača; ABS
Mjenjač:	6 brzina MZW6P – 6.615 - 4.095 - 2.358 - 1.531 - 1.000 - 0.722; Vožnja unatrag: 6.615; Omjer na mostu: 4.333 (39/9)
Upravljanje transmisijom:	RUČNO | NEES 2 – Robotizirani mjenjač
Kvačilo:	Disk suhi samo registrirajući | Više diskova u uljnoj kupki Hidro dinamična spojnica
Sjedala:	3
Osovine:	2, zadnja pogonska sa uparivanim kotačima
Dimenzije guma:	Prednje 235/75 R17,5 jednostruke; stražnje 235/75 R17,5 duple
Kočnice:	Bubanj kočnice prednje i stražnje. Sukladno CEE sa ABS na 4 kanala, pneumatsko-hidraulični sistem na dva neovisna ciklusa. Motorno kočenje na ispuhu. Ručna kočnica s direktnom blokadom na diferencijalu.
Ovjes:	Prednji i stražnji s paraboličnim oprugama, teleskopski hidraulični amortizeri s duplim učinkom. Poluga za stabilizaciju prednja i stražnja.
Električna instalacija:	2 baterije od 115 A. Nominalni napon 24V, alternator 90A

F 11

PNEUMATSKI OVJES - *11 tona*

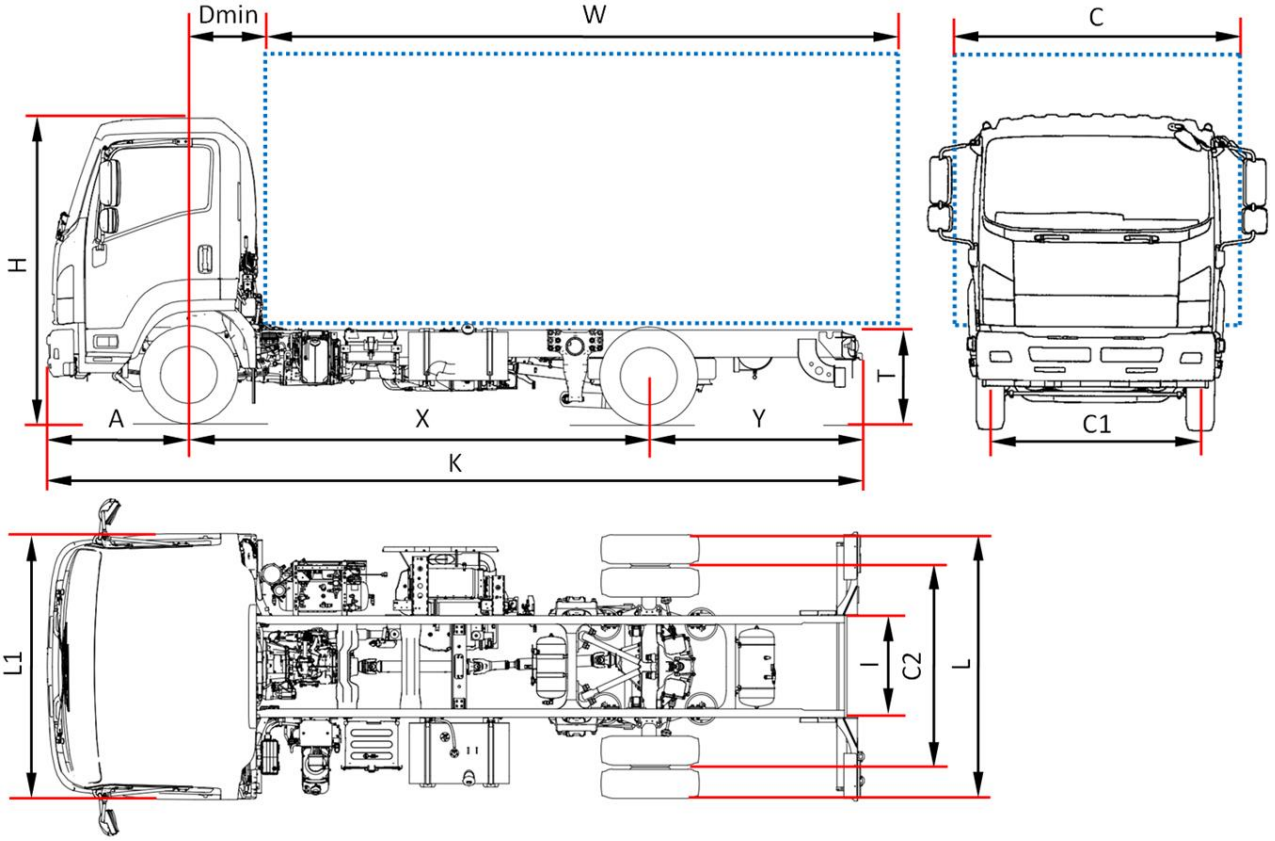

FRR90 – F 11

		F 11 J	F 11 K	F 11 M	F 11 N
DIMENZIJE (mm)					
Osovinski razmak	X	3790	4060	4660	4990
Udaljenost prednja osovina – rub	Dmin	710			
Maksimalna dužina	K	6580	7000	7900	8350
Prednji prevjes	A	1170			
Dužina nadogradnje (min/max) (1)	W	4700/5050	5120/5470	6020/6370	6530/6880
Stražnji prevjes	Y	1620	1770	2070	2190
Visina šasije bez tereta	T	760			
Visina kabine	H	2505			
Širina šasije	L	2170			
Širina kabine (2)	L1	2195			
Širina karoserije (3)	C	2500/2550			
Unutarnji razmak šasije	I	840			
Trag prednji kotača	C1	1795			
Trag stražnjih kotača	C2	1660			
TEŽINE (kg)					
Težina vozila spremno za vožnju (4)		3765	3780	3825	3855
Razmjer mase na prednjoj/stražnjoj strani		2355/1410	2350/1430	2375/1450	2395/1460
Ukupna masa s teretom		11000			
Ukupna masa prednja/stražnja		4000/7600			
Vučna masa		3500			

(1) Dužina karoserije odnosi se na vozilo s ravnomjerno raspoređenim teretom do maksimalnog opterećenja (dimenzije su navedene u C.O.C. bez izmjene šasije)
(2) Isključeno pokazivači smjera i retrovizori
(3) Moguće širine s odabranim retrovizorima: kratki 2195/2286 – srednji 2286/2406 – širi 2406/2500
(4) Masa uključuje alat, rezervni kotač, puni rezervoar goriva, kao i težinu vozača; kod robotiziranog mjenjača +25 kg

PNEUMATSKI OVJES - *11 tona*

Osovinski razmak (mm) J 3790 - K 4060 - M 4660 - N 4990

Verzija i oprema:	NEES 2 sa HSA i ASR

Serijska oprema:

- EGR – DPD (antipartikularni filtar)
- SCR sa Ad-Blue®
- Putno računalo
- Klima
- Limitator brzine (90km/h)
- Kočenje motorom
- Podešavajući volan
- Zračno federirano sjedalo vozača
- Električni podizači stakla
- Električni retrovizori grijani
- Upozorenje za vožnju unatrag
  Autoradio CD - USB/MP3
- Ručna kontrola visine farova
- Immobilizer
- Daljinsko centralno zaključavanje
- Cruise control
- Dnevna svijetla
- Maglenke

Motor:	ISUZU 4HK1E6C Diesel 4 cilindra, intercooler, direktno ubrizgavanje common rail, dodatno napajan turbokompresorom varijabilne geometrije. Kubikaža: 5193 cm^3 Efektivna maksimalna snaga: 154kW (210CV) pri 2400 obrtaja/min Motor maks: 706 Nm pri 1600 obrtaja/min Verzija EURO VI Reg. 595/2009*64/2012° sa emisijom zagađivanja: Ciklus WHSC (g/kWh): CO=0,0113; THC=0,0098; NOx=0,1018; PT=0,0006; Ciklus WHTC (g/kWh): CO=0,0228; THC=0,0137; NOx=0,3413; PT=0,0013;
Spremnik za gorivo:	Gorivo Lit 140 | Ad-Blue® Lit 16
Sigurnost:	Airbag na strani vozača; ABS
Mjenjač:	6 brzina MZW6P – 6.615 - 4.095 - 2.358 - 1.531 - 1.000 - 0.722; Vožnja unatrag: 6.615; Omjer na mostu: 4.333 (39/9)
Upravljanje transmisijom:	RUČNO | NEES 2 – Robotizirani mjenjač
Kvačilo:	Disk suhi samo registrirajući | Više diskova u uljnoj kupki Hidro dinamična spojnica
Sjedala:	3
Osovine:	2, zadnja pogonska sa uparivanim kotačima
Dimenzije guma:	Prednje 235/75 R17,5 jednostruke; stražnje 235/75 R17,5 duple
Kočnice:	Bubanj kočnice prednje i stražnje. Sukladno CEE sa ABS na 4 kanala, pneumatsko-hidraulični sistem na dva neovisna ciklusa. Motorno kočenje na ispuhu. Ručna kočnica s direktnom blokadom na diferencijalu.
Ovjes:	Prednji s paraboličnim oprugama, hidraulični amortizeri s duplim učinkom, poluga za stabilizaciju. Stražnji: pneumatski sa 4 zračna federa, elektronska kontrola sa funkcijom autodijagnoze, Poluga za stabilizaciju i teleskopski hidraulični amortizeri.
Električna isnstalacija:	2 baterije od 115 A. Nominalni napon 24V, alternator 90A

F 12

PNEUMATSKI OVJES - *12 tona*

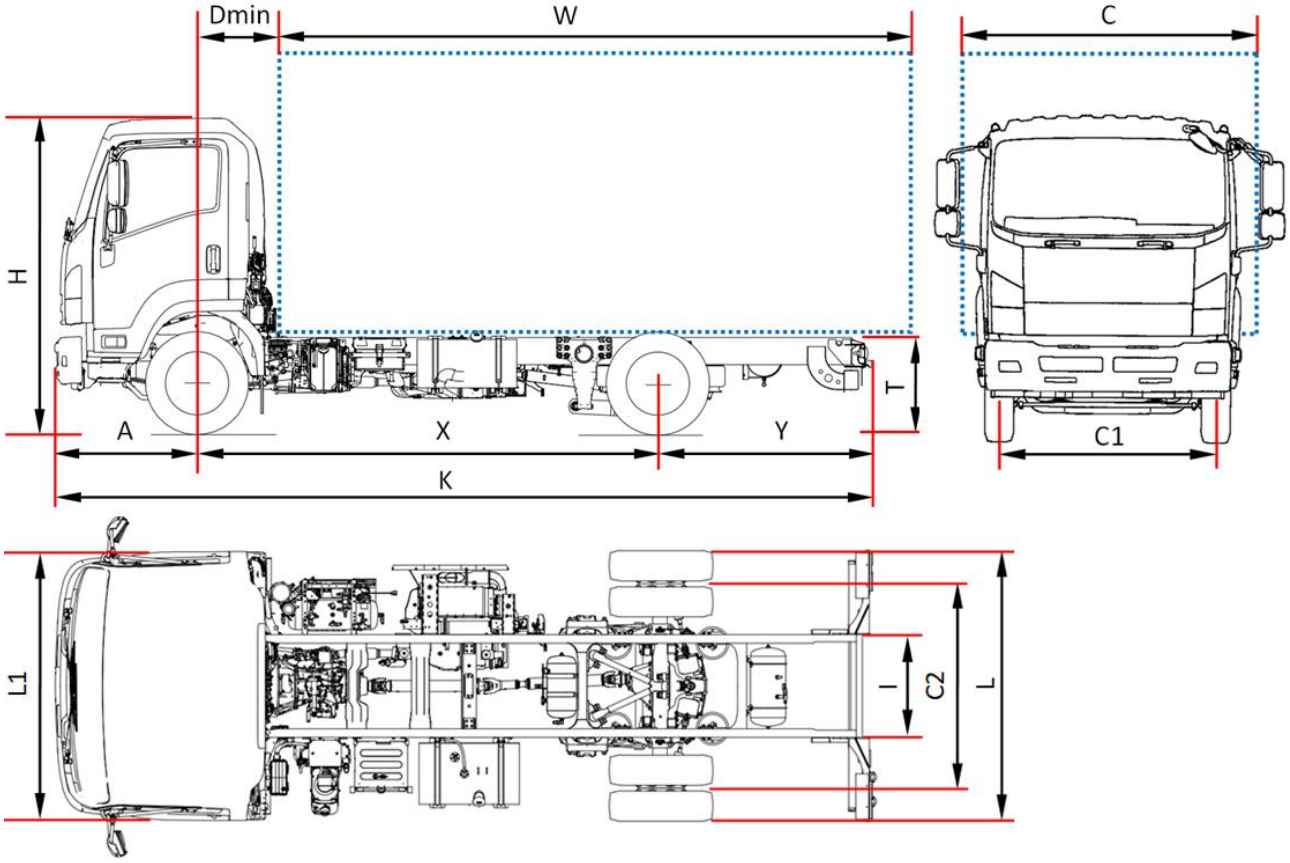

FSR90 – F 12

		F 12 J	F 12 L	F 12 N
DIMENZIJE (mm)				
Osovinski razmak	X	3790	4360	4990
Udaljenost prednja osovina – rub	Dmin	710		
Maksimalna dužina	K	6620	7490	8390
Prednji prevjes	A	1175		
Dužina nadogradnje (min/max) (1)	W	4735/5085	5605/5955	6505/6855
Stražnji prevjes	Y	1665	1955	2225
Visina šasije bez tereta	T	785		
Visina kabine	H	2585	2585	2580
Širina šasije	L	2205		
Širina kabine (2)	L1	2195		
Širina karoserije (3)	C	2500/2550		
Unutarnji razmak šasije	I	840		
Trag prednji kotača	C1	1805		
Trag stražnjih kotača	C2	1670		
TEŽINE (kg)				
Težina vozila spremno za vožnju (4)		4155	4215	4285
Razmjer mase na prednjoj/stražnjoj strani		2650/1505	2690/1525	2715/1570
Ukupna masa s teretom		11990		
Ukupna masa prednja/stražnja		4480/8480		
Vučna masa		3500		

(1) Dužina karoserije odnosi se na vozilo s ravnomjerno raspoređenim teretom do maksimalnog opterećenja (dimenzije su navedene u C.O.C. bez izmjene šasije)
(2) Isključeno pokazivači smjera i retrovizori
(3) Moguće širine s odabranim retrovizorima: kratki 2195/2286 – srednji 2286/2406 – širi 2406/2500
(4) Masa uključuje alat, rezervni kotač, puni rezervoar goriva, kao i težinu vozača; kod robotiziranog mjenjača +25 kg

PNEUMATSKI OVJES - *12 tona*

Osovinski razmak (mm) J 3790 - L 4360 - N 4990

Verzija i oprema:	NEES 2 sa HSA i ASR

Serijska oprema:

- EGR – DPD (antipartikularni filtar)
- SCR sa Ad-Blue®
- Putno računalo
- Klima
- Limitator brzine (90km/h)
- Kočenje motorom
- Podešavajući volan
- Zračno federirano sjedalo vozača
- Električni podizači stakla
- Električni retrovizori grijani
- Upozorenje za vožnju unatrag
  Autoradio CD - USB/MP3
- Ručna kontrola visine farova
- Immobilizer
- Daljinsko centralno zaključavanje
- Cruise control
- Dnevna svijetla
- Maglenke

Motor:	ISUZU 4HK1E6H Diesel 4 cilindra, intercooler, direktno ubrizgavanje common rail, dodatno napajan turbo kompresorom dvostupanjski, dodatni injektor za naknadni tretman ispušnih plinova. Kubikaža: 5193 cm^3 Motor maks: 706 Nm pri 1600 obrtaja/min Verzija EURO VI Reg. 595/2009*64/2012° sa emisijom zagađivanja: Ciklus WHSC (g/kWh): CO=0,0113; THC=0,0098; NOx=0,1018; PT=0,0006; Ciklus WHTC (g/kWh): CO=0,0228; THC=0,0137; NOx=0,3413; PT=0,0013;
Spremnik za gorivo:	Gorivo Lit 140 | Ad-Blue® Lit 16
Sigurnost:	Airbag na strani vozača; ABS
Mjenjač:	6 brzina MZW6P – 6.615 - 4.095 - 2.358 - 1.531 - 1.000 - 0.722; Vožnja unatrag: 6.615; Omjer na mostu: 4.555 (41/9)
Upravljanje transmisijom:	RUČNO | NEES 2 – Robotizirani mjenjač
Kvačilo:	Disk suhi samo registrirajući | Više diskova u uljnoj kupki Hidro dinamična spojnica
Sjedala:	3
Osovine:	2, zadnja pogonska sa uparivanim kotačima
Dimenzije guma:	Prednje 235/75 R17,5 jednostruke; stražnje 235/75 R17,5 duple
Kočnice:	Bubanj kočnice prednje i stražnje. Sukladno CEE sa ABS na 4 kanala, pneumatsko-hidraulični sistem na dva neovisna ciklusa. Motorno kočenje na ispuhu. Ručna kočnica s direktnom blokadom na diferencijalu.
Ovjes:	Prednji s paraboličnim oprugama, hidraulični amortizeri s duplim učinkom, poluga za stabilizaciju. Stražnji: pneumatski sa 4 zračna federa, elektronska kontrola sa funkcijom autodijagnoze, Poluga za stabilizaciju i teleskopski hidraulični amortizeri.
Električna isnstalacija:	2 baterije od 115 A. Nominalni napon 24V, alternator 90A

ISUZU

Série Bleu

N-F SERIJE

Verzija Euro 5b+
Verzija Euro VI

ISUZU Presečki

www.LJNJŜăŜŎĻĂΦKNJ

ISUZU si pridržava pravo izmjene specifikacija i opreme bez prethodnog obavještavanja. Prikazani ili napominjani detalji specifikacija i opreme u ovom prospektu, mogu biti podložni izmjenama radi prilagodbe lokalnim državnim propisima i zahtjevima.

Napomena: Efektivna boja karoserije vozila može lagano odstupati od boje prikazane u štampanim slikama ovog prospekta.

MidiEurope preporučuje: Shell Lubricants